INWESTOR:

Gmina MRĄGOWO;

ul. Królewiecka 60A; 11-700 Mrągowo

www.gminamragowo.pl

ADRES I KATEGORIA OBIEKTU BUDOWLANEGO:		KATEGORIA	XXX
STACJA UZDATNIANIANIA WODY		WSP. KATEGORII	8,0
Użranki; 11-700 Mrągowo		WSP. WIELKOŚCI	1,0
IDENTYFIKATOR:	OBRĘB:	DZIAŁKI NR:	
281003_2.0006.641/1	**Grabowo**	**641/1**	

NAZWA ZAMIERZENIA BUDOWLANEGO

„PRZEBUDOWA STACJI UZDATNIANIA WODY W GRABOWIE"

NAZWA ELEMENTU PROJEKTU BUDOWLANEGO:

CZĘŚĆ **II / IV** **PROJEKT ARCHITEKTONICZNO-BUDOWLANY**

JEDNOSTKA PROJEKTOWANIA

WT-PLAN Tomasz Włodarczyk;
ul. Jodłowa 2; 05-555 Tarczyn
T: +48 609 445 266; twlodarczyk@wtplan.pl

NR PROJEKTU **W320** ZMIANA **00** UMOWA NR **---**

Biuro projektów oświadcza, że niniejsza praca projektowa jest wykonana zgodnie z umową, obowiązującymi przepisami techniczno-budowlanymi oraz normami i zostaje wydana jako kompletna z punktu widzenia celu, któremu ma służyć

AUTORZY OPRACOWANIA:

FUNKCJA	IMIĘ I NAZWISKO	SPECJALNOŚĆ	NR UPRAWNIEŃ	DATA	PODPIS
Główny Projektant	mgr inż. Tomasz WŁODARCZYK	technologiczno - sanitarna	MAZ/0218/POOS/07	28 maj 2024r.	
ZAKRES: ARCHITEKTURA					
Projektant	mgr inż. arch. Grzegorz TCHOREK	architektoniczna	MA/068/13	28 maj 2024r.	
Projektant sprawdzający	mgr inż. arch. Wojciech GAŁĄZKA	architektoniczna	MA/068/08	28 maj 2024r.	
ZAKRES: TECHNOLOGIA. URZĄDZENIA, INSTALACJE TECHNOLOG., INSTAL. WOD-KAN.					
Projektant	mgr inż. Tomasz WŁODARCZYK	technologiczno - sanitarna	MAZ/0218/POOS/07	28 maj 2024r.	
Projektant sprawdzający	mgr inż. Andrzej DROŻDŻ	technologiczno - sanitarna	St-197/89	28 maj 2024r.	
ZAKRES: KONSTRUKCJA.					
Projektant	mgr inż. Sławomir SZARLEJA	konstrukcyjno - budowlana	Wa-224/02	28 maj 2024r.	
Projektant sprawdzający	mgr inż. MICHAŁ DĘBKOWSKI	konstrukcyjno - budowlana	MAZ/0274/PWOK/12	28 maj 2024r.	

Maj 2024

SPIS TREŚCI

ZAWARTOŚĆ CZĘŚCI OPISOWEJ PROJEKTU ORAZ DOKUMENTY ZAŁĄCZONE DO PROJEKTU:

1 CZĘŚĆ OPISOWA 5
1.1 RODZAJ I KATEGORIA OBIEKTU BUDOWLANEGO BĘDĄCEGO PRZEDMIOTEM ZAMIERZENIA BUDOWLANEGO. 5
1.2 ZAMIERZONY SPOSÓB UŻYTKOWANIA ORAZ PROGRAM UŻYTKOWY OBIEKTU BUDOWLANEGO. 5
1.2.1 Zamierzony sposób użytkowania 5
1.2.2 Program użytkowy dla budynków projektowanych – pomieszczenia 5
1.3 UKŁAD PRZESTRZENNY ORAZ FORMA ARCHITEKTONICZNA OBIEKTU BUDOWLANEGO, W TYM JEGO WYGLĄD ZEWNĘTRZNY, UWZGLĘDNIAJĄC CHARAKTERYSTYCZNE WYROBY WYKOŃCZENIOWE I KOLORYSTYKĘ ELEWACJI, A TAKŻE SPOSÓB JEGO DOSTOSOWANIA DO WARUNKÓW WYNIKAJĄCYCH Z WYMAGANYCH PRZEPISAMI SZCZEGÓLNYMI POZWOLEŃ, UZGODNIEŃ LUB OPINII INNYCH ORGANÓW, O KTÓRYCH MOWA W ART. 32 UST. 1 PKT 2 USTAWY, LUB USTALEŃ MIEJSCOWEGO PLANU ZAGOSPODAROWANIA PRZESTRZENNEGO, A W PRZYPADKU JEGO BRAKU – Z DECYZJI O WARUNKACH ZABUDOWY I ZAGOSPODAROWANIA TERENU ALBO UCHWAŁY O USTALENIU LOKALIZACJI INWESTYCJI MIESZKANIOWEJ LUB INWESTYCJI TOWARZYSZĄCYCH. 5
1.3.1 Układ przestrzenny oraz forma architektoniczna obiektu budowlanego 5
1.3.2 Dostosowanie do ustaleń miejscowego planu zagospodarowania przestrzennego 5
1.3.3 Cechy architektoniczno-budowlane 5
1.3.4 Konstrukcja. 6
1.3.5 Ściany zewnętrzne i wewnętrzne nośne. 6
1.3.6 Ściany działowe 6
1.3.7 Izolacja termiczna i przeciwwodna. 6
1.3.8 Dach. 6
1.3.9 Stropy. 7
1.3.10 Pomosty i schody. 7
1.3.11 Podłogi. 7
1.3.12 Wykończenie wewnętrzne. 7
1.3.13 Wykończenie zewnętrzne. 8
1.3.14 Stolarka okienna i drzwiowa. 8
1.3.15 Kolorystyka 8
1.4 CHARAKTERYSTYCZNE PARAMETRY OBIEKTU BUDOWLANEGO: 9
1.5 OPINIA GEOTECHNICZNA ORAZ INFORMACJA O SPOSOBIE POSADOWIENIA OBIEKTU BUDOWLANEGO. 10
1.5.1 Opinia geotechniczna 10
1.5.2 Informacja o sposobie posadowienia obiektu budowlanego 10
1.6 LICZBA LOKALI MIESZKALNYCH I UŻYTKOWYCH. 10
1.7 LICZBĘ LOKALI MIESZKALNYCH DOSTĘPNYCH DLA OSÓB NIEPEŁNOSPRAWNYCH (W PRZYPADKU ZAMIERZENIA BUDOWLANEGO DOTYCZĄCEGO BUDYNKU MIESZKALNEGO WIELORODZINNEGO). 10
1.8 OPIS ZAPEWNIENIA NIEZBĘDNYCH WARUNKÓW DO KORZYSTANIA Z OBIEKTÓW UŻYTECZNOŚCI PUBLICZNEJ I MIESZKANIOWEGO BUDOWNICTWA WIELORODZINNEGO PRZEZ OSOBY NIEPEŁNOSPRAWNE. 10
1.9 PARAMETRY TECHNICZNE OBIEKTU BUDOWLANEGO CHARAKTERYZUJĄCE WPŁYW OBIEKTU BUDOWLANEGO NA ŚRODOWISKO I JEGO WYKORZYSTYWANIE ORAZ NA ZDROWIE LUDZI I OBIEKTY SĄSIEDNIE. 10
1.9.1 Zapotrzebowanie i jakość wody oraz ilość, jakość i sposób odprowadzania ścieków oraz wód opadowych. 10
1.9.2 Emisja zanieczyszczeń gazowych, w tym zapachów, pyłowych i płynnych, z podaniem ich rodzaju, ilości i zasięgu rozprzestrzeniania się. 10
1.9.3 Rodzaj i ilości wytwarzanych odpadów. 10
1.9.4 Właściwości akustyczne oraz emisji drgań, a także promieniowania, w szczególności jonizującego, pola elektromagnetycznego i innych zakłóceń, z podaniem odpowiednich parametrów tych czynników i zasięgu ich rozprzestrzeniania się. 10
1.9.5 Wpływ obiektu budowlanego na istniejący drzewostan, powierzchnię ziemi, w tym glebę, wody powierzchniowe i podziemne. 11
1.10 ANALIZA TECHNICZNYCH, ŚRODOWISKOWYCH I EKONOMICZNYCH MOŻLIWOŚCI REALIZACJI WYSOCE WYDAJNYCH SYSTEMÓW ALTERNATYWNYCH ZAOPATRZENIA W ENERGIĘ I CIEPŁO, W TYM ZDECENTRALIZOWANYCH SYSTEMÓW DOSTAWY ENERGII OPARTYCH NA ENERGII ZE ŹRÓDEŁ ODNAWIALNYCH, KOGENERACJ, OGRZEWANIE LUB CHŁODZENIE LOKALNE LUB BLOKOWE, W SZCZEGÓLNOŚCI GDY OPIERA SIĘ CAŁKOWICIE LUB CZĘŚCIOWO NA ENERGII Z ODNAWIALNYCH ŹRÓDEŁ ENERGII, O KTÓRYCH MOWA W ART. 2 PKT 22 USTAWY Z DNIA 20 LUTEGO 2015 R. O ODNAWIALNYCH ŹRÓDŁACH ENERGII (DZ. U. Z 2020 R. POZ. 261, 284, 568, 695, 1086 I 1503), ORAZ POMPY CIEPŁA. 11
1.10.1 Oszacowanie rocznego zapotrzebowania na energię użytkową do ogrzewania, wentylacji, przygotowania ciepłej wody użytkowej. 11
1.10.2 Dostępne nośniki energii. 11

1.10.3 Wybór dwóch systemów zaopatrzenia w energię do analizy porównawczej: – systemu konwencjonalnego oraz systemu alternatywnego albo – systemu konwencjonalnego oraz systemu hybrydowego, rozumianego jako połączenie systemu konwencjonalnego i alternatywnego. 11
1.10.4 Obliczenia optymalizacyjno-porównawcze dla wybranych systemów zaopatrzenia w energię. 11
1.10.5 Wyniki analizy porównawczej i wybór systemu zaopatrzenia w energię. 11
1.11 ANALIZA TECHNICZNYCH I EKONOMICZNYCH MOŻLIWOŚCI WYKORZYSTANIA URZĄDZEŃ, KTÓRE AUTOMATYCZNIE REGULUJĄ TEMPERATURĘ ODDZIELNIE W POSZCZEGÓLNYCH POMIESZCZENIACH LUB W WYZNACZONEJ STREFIE OGRZEWANEJ. 11
1.12 INFORMACJA O ZASADNICZYCH ELEMENTACH WYPOSAŻENIA BUDOWLANO-INSTALACYJNEGO, ZAPEWNIAJĄCYCH UŻYTKOWANIE OBIEKTU BUDOWLANEGO ZGODNIE Z PRZEZNACZENIEM; 11
1.12.1 Wyposażenie 11
1.13 DANE DOTYCZĄCE WARUNKÓW OCHRONY PRZECIWPOŻAROWEJ, STOSOWNIE DO ZAKRESU PROJEKTU (WARUNKI OCHRONY PRZECIWPOŻAROWEJ). 12
1.13.1 Zagadnienia ogólne 12
1.13.2 Informacje o powierzchni wewnętrznej, wysokości i liczbie kondygnacji, 12
1.13.3 Charakterystyka zagrożenia pożarowego, w tym parametry pożarowe materiałów niebezpiecznych pożarowo, zagrożenia wynikające z procesów technologicznych. 12
1.13.4 Informacje o klasyfikacji pożarowej z uwagi na przeznaczenie i sposób użytkowania, 12
1.13.5 Informacje o kategorii zagrożenia ludzi oraz przewidywanej liczbie osób na każdej kondygnacji i w pomieszczeniach, których drzwi ewakuacyjne powinny otwierać się na zewnątrz pomieszczeń. 13
1.13.6 Informacje o podziale na strefy pożarowe 13
1.13.7 Przewidywana wielkość obciążenia ogniowego. 13
1.13.8 Informacje o klasie odporności pożarowej oraz odporności ogniowej i stopniu rozprzestrzeniania ognia przez elementy budowlane 13
1.13.9 Informacje o występowaniu materiałów wybuchowych oraz zagrożenia wybuchem, w tym pomieszczeń zagrożonych wybuchem 14
1.13.10 Informacje o warunkach i strategii ewakuacji ludzi lub ich uratowania w inny sposób, 14
1.13.11 Zabezpieczenie przeciwpożarowe instalacji użytkowych. 14
1.13.12 Informacje o doborze urządzeń przeciwpożarowych i innych urządzeń służących bezpieczeństwu pożarowemu wraz z określeniem zakresu ich stosowania 14
1.13.13 Informacja o wyposażeniu w gaśnice. 15
1.13.14 Informacje o przygotowaniu obiektu budowlanego do prowadzenia działań ratowniczych, w tym informacje o punktach poboru wody do celów przeciwpożarowych, nasadach służących do zasilania urządzeń gaśniczych i innych rozwiązaniach przewidzianych do tych dziaań oraz dźwigach dla ekip ratowniczych i prowadzących do nich dojściach, 15
1.13.15 Informacje o usytuowaniu z uwagi na bezpieczeństwo pożarowe, w tym informacje o parametrach wpływających, na odległości dopuszczalne 15
1.14 INFORMACJE / UWAGI UZUPEŁNIAJĄCE. 15
1.14.1 Ogrodzenie 15
1.14.2 Podstawowe warunki realizacji robót 15
1.15 DOKUMENTY ZAŁĄCZONE DO PROJEKTU. 17
1.15.1 Uprawnienia i wpisy do izb poszczególnych projektantów. 17
1.15.2 Oświadczenie o sporządzeniu projektu zgodnie z obowiązującymi przepisami i zasadami wiedzy technicznej. 28
1.15.3 Opinia geotechniczna 29

ZAWARTOŚĆ CZĘŚCI RYSUNKOWEJ:

Lp.	Tytuł rysunku	Nr rysunku	Skala
1	2	3	4
1.	STACJA UZDATNIANIA WODY Schemat technologiczny	**W320/PAB.00-01**	---
2.	BUDYNEK TECHNOLOGICZNY – BT Rzut przyziemia	**W320/PAB.01-01**	1:50
3.	BUDYNEK TECHNOLOGICZNY – BT Rzut dachu	**W320/PAB.01-02**	1:50
4.	BUDYNEK TECHNOLOGICZNY – BT Przekrój	**W320/PAB.01-03**	1:50
5.	BUDYNEK TECHNOLOGICZNY – BT Elewacje	**W320/PAB.01-04**	1:50
6.	BUDYNEK TECHNOLOGICZNY – BT Elewacje 2	**W320/PAB.01-05**	1:50
7.	STACJA UZDATNIANIA WODY BUDYNEK TECHNOLOGICZNY – BT Rzut instalacji technologicznych	**W320/PAB.01-06**	1:50
8.	STACJA UZDATNIANIA WODY ZBIORNIKI RETENCYJNE – ZR Rzut; Przekrój A-A;	**W320/PAB.02-01**	1:50
9.	STACJA UZDATNIANIA WODY STUDNIA BUFOROWA – SB Rzut Przekrój A-A; B-B; C-C;	**W320/PAB.03-01**	1:50
10.	STACJA UZDATNIANIA WODY ISTNIEJACE ODSTOJNIKI – SO - WYTYCZNE Rzut Przekrój A-A;	**W320/PAB.04-01**	1:50
11.	STACJA UZDATNIANIA WODY STUDNIA BUFOROW – SB Rzut Przekrój A-A; B-B;	**W320/PAB.05-01**	1:50
12.	STACJA UZDATNIANIA WODY; WIATA AGREGATU PRĄDOTWÓRCZEGO – WA Rzut, Widoki; Przekrój A-A;	**W320/PAB-06-01**	1:50

1 CZĘŚĆ OPISOWA

1.1 RODZAJ I KATEGORIA OBIEKTU BUDOWLANEGO BĘDĄCEGO PRZEDMIOTEM ZAMIERZENIA BUDOWLANEGO.

Zamierzenie budowlane polega na przebudowie i rozbudowie gminnej stacji uzdatniania wody w Użrankach, gmina Mrągowo, jedn. ew. **281003_2.0006**, obręb **Grabowo**, dz. ew. nr **641/1**
Kategoria obiektu budowlanego: **XXX.**

1.2 ZAMIERZONY SPOSÓB UŻYTKOWANIA ORAZ PROGRAM UŻYTKOWY OBIEKTU BUDOWLANEGO.

1.2.1 Zamierzony sposób użytkowania

Projektowane obiekty włączają się w dotychczasowy sposób użytkowania obiektu – Stacja uzdatniania wody.

1.2.2 Program użytkowy dla budynków projektowanych – pomieszczenia

BT Budynek technologiczny

Nr pom.	Funkcja pomieszczenia	Powierzchnia projekt. [m^2]
101	Pomieszczenie SUW	69,3
	SUMA	**69,3**

1.3 UKŁAD PRZESTRZENNY ORAZ FORMA ARCHITEKTONICZNA OBIEKTU BUDOWLANEGO, W TYM JEGO WYGLĄD ZEWNĘTRZNY, UWZGLĘDNIAJĄC CHARAKTERYSTYCZNE WYROBY WYKOŃCZENIOWE I KOLORYSTYKĘ ELEWACJI, A TAKŻE SPOSÓB JEGO DOSTOSOWANIA DO WARUNKÓW WYNIKAJĄCYCH Z WYMAGANYCH PRZEPISAMI SZCZEGÓLNYMI POZWOLEŃ, UZGODNIEŃ LUB OPINII INNYCH ORGANÓW, O KTÓRYCH MOWA W ART. 32 UST. 1 PKT 2 USTAWY, LUB USTALEŃ MIEJSCOWEGO PLANU ZAGOSPODAROWANIA PRZESTRZENNEGO, A W PRZYPADKU JEGO BRAKU – Z DECYZJI O WARUNKACH ZABUDOWY I ZAGOSPODAROWANIA TERENU ALBO UCHWAŁY O USTALENIU LOKALIZACJI INWESTYCJI MIESZKANIOWEJ LUB INWESTYCJI TOWARZYSZĄCYCH.

1.3.1 Układ przestrzenny oraz forma architektoniczna obiektu budowlanego

Rozbudowywaną i przebudowywaną stację uzdatniania wody projektuje się w formie układu obiektów budowlanych, ułożonych względem siebie wg wymagań technologii oraz zgodnie z ukształtowaniem terenu i wymogami prawa miejscowego. Skrajne wymiary obiektów narzuca cel technologiczny jakim mają służyć.

1.3.2 Dostosowanie do ustaleń miejscowego planu zagospodarowania przestrzennego

Zamierzenie budowlane planowane na podstawie Decyzji o ustaleniu lokalizacji inwestycji celu publicznego (nr 6/2024 wydanej przez Wójta Gminy Mrągowo). Główne wytyczne wg decyzji:

I. Przebudowa stacji uzdatniania wody – **warunek spełniono**

II. Budowa budynku technologicznego:
- Szerokość elewacji frontowej od 7 do 10m **– warunek spełniono**
- Wysokość głównej kalenic od 3,5 do 9m **– warunek spełniono**
- Wysokość górnej elewacji frontowej od 3 do 9m **– warunek spełniono**
- Dach płaski **– warunek spełniono**
- Powierzchnia zabudowy od 75 do 100 m^2 **– warunek spełniono**

III. Budowie dwóch bliźniaczych zbiorników:
- Kształt walca, średnica do 15m **– warunek spełniono**
- Wysokość do 10m **– warunek spełniono**
- Powierzchnia do 190 m2 **– warunek spełniono**

1.3.3 Cechy architektoniczno-budowlane

Obiekty budowlane projektowane:

BT Budynek technologiczny – Projektowany budynek parterowy. Budynek w konstrukcji stalowej, obudowany lekką obudową z płyt warstwowych. Obiekt o prostym, prostokątnym planie. Dach obiektu jednospadowy płaski.

WA Wiata agregatu – Projektowana budowla nadziemna. Konstrukcja stalowa. Obiekt zadaszony – otwarty.

ZR **Zbiorniki retencyjne** – Projektowana budowla nadziemna. Konstrukcja stalowa. Obiekty w formie walca posadowione na prostokątnym fundamencie. Dach obiektu stożkowy. Obiekt prefabrykowany, urządzenie, dostarczany i montowany na budowie

1.3.4 Konstrukcja.

BT Budynek technologiczny

Konstrukcja obiektu stalowa. Fundamenty żelbetowe. Konstrukcja dachu – stalowa.

Dokładne rozwiązania konstrukcyjne wg projektu technicznego.

WA Wiata agregatu

Konstrukcja budowli stalowa.

Dokładne rozwiązania konstrukcyjne wg projektu technicznego.

ZR **Zbiorniki retencyjne**

Konstrukcja budowli stalowa.

1.3.5 Ściany zewnętrzne i wewnętrzne nośne.

BT **Budynek technologiczny**

Nie dotyczy

WA Wiata agregatu

Nie dotyczy

ZR **Zbiorniki retencyjne**

Nie dotyczy

Pozostałe obiekty

wg projektu technicznego konstrukcji i technologii.

1.3.6 Ściany działowe

BT Budynek technologiczny

Nie dotyczy.

WA Wiata agregatu

Nie dotyczy

Pozostałe obiekty

Nie dotyczy.

1.3.7 Izolacja termiczna i przeciwwodna.

BT Budynek technologiczny

Ściany obiektu izolowane termicznie za pomocą płyt warstwowych. Dach obiektu izolowany termicznie wełną. Ściany i fundamenty izolowane przeciwwodnie, w części podziemnej i cokołowej za pomocą mas KMB lub izolacji mineralnych.

Podłoga izolowana przeciwwodnie za pomocą dwóch warstw folii budowlanej.

Dokładną budowę przegród podano na rysunkach.

Pozostałe obiekty

wg projektu technicznego konstrukcji i technologii.

1.3.8 Dach.

BT Budynek technologiczny

Dach obiektu w konstrukcji lekkiej. Pokrycie z blachy trapezowej izolowanej styropapą pod papą termozgrzewalną.

Zastosować obróbki dachowe systemowe lub wykonać indywidualne z blachy stalowej powlekanej. Elementy stalowe przed malowaniem farbami zewnętrznymi pokryć powłokami antykorozyjnymi.

Dokładna budowa przegród budowlanych wg części rysunkowej.

Pozostałe obiekty
wg projektu technicznego konstrukcji i technologii.

1.3.9 Stropy.

Nie dotyczy.

1.3.10 Pomosty i schody.

Nie dotyczy.

1.3.11 Podłogi.

BT Budynek technologiczny

W obiekcie występuję podłoga na gruncie. Podłoga w konstrukcji żelbetowej, na chudym betonie oraz podbudowie. Posadzka betonowa przemysłowa, zacierana oraz zaimpregnowana.

Pozostałe obiekty
Tam gdzie występują – podłoga na gruncie. Podłoga w konstrukcji żelbetowej, na chudym betonie oraz podbudowie.

1.3.12 Wykończenie wewnętrzne.

1.3.12.1 Ściany.

BT Budynek technologiczny

Warstwę wykończeniową płyt warstwowych od strony wewnętrznej stanowi blacha stalowa powlekana – powierzchnia zmywalna.

W poziomie przyziemia, na cokołach żelbetowych należy wykonać pas zmywalny za pomocą żywicy/farby chloro-kauczukowej do wysokości cokołu. W przypadku cokołu żelbetowego, należy także pomalować jego wierzch.

Pozostałe obiekty
Tam gdzie występują cokoły żelbetowe - w poziomie przyziemia, na cokołach żelbetowych należy wykonać pas zmywalny za pomocą żywicy/farby chloro-kauczukowej do wysokości cokołu. W przypadku cokołu żelbetowego, należy także pomalować jego wierzch..

1.3.12.2 Sufity.

BT Budynek technologiczny

W pomieszczeniach sufit stanowi spodnia część blachy pokrycia. Blacha powlekana.

Pozostałe obiekty
wg projektu technicznego konstrukcji i technologii.

1.3.12.3 Posadzki.

BT Budynek technologiczny

Posadzka betonowa przemysłowa, zacierana oraz zaimpregnowana.

Rodzaje posadzek dla danego pomieszczenia podano na rysunkach.

Pozostałe obiekty
wg projektu technicznego konstrukcji i technologii.

1.3.12.4 Schody.

Nie dotyczy.

1.3.12.5 Balustrady.

Nie dotyczy.

1.3.13 Wykończenie zewnętrzne.

1.3.13.1 Ściany.

BT Budynek technologiczny

Warstwę wykończeniową ścian zewnętrznych stanowi powłoka płyt warstwowych.

Pozostałe obiekty

wg projektu technicznego konstrukcji i technologii.

1.3.13.2 Pomosty i schody

Nie dotyczy.

1.3.13.3 Balustrady.

Nie dotyczy.

1.3.14 Stolarka okienna i drzwiowa.

1.3.14.1 Stolarka wewnętrzna

Nie dotyczy.

1.3.14.2 Stolarka zewnętrzna

BT Budynek technologiczny

Bramy zewnętrzne rozwierne. Bramy stalowe, izolowane termicznie. Wszystkie bramy bez progowe lub z progiem o H_{max}=2 cm.

Drzwi zewnętrzne stalowe, obiektowe, o współczynniku $U_{(max)}$=1,3 [W/m^{2}k].

Pozostałe obiekty

Budowle – tam gdzie występuje stolarka drzwiowa – Drzwi zewnętrzne stalowe, obiektowe, o współczynniku $U_{(max)}$=1,3[W/m^{2}k].

Urządzenia – zgodnie z rozwiązaniami projektu technicznego technologii.

1.3.15 Kolorystyka

BT Budynek technologiczny

KOLORYSTYKA ZEWNĘTRZNA		
1.	Powierzchnia ścian zewnętrznych	Szary (RAL 9006)
2.	Konstrukcja stalowa	Szary (RAL 9006)
3.	Balustrady i drabiny zewnętrzne	Nie dotyczy
4.	Elementy zewnętrzne betonowe	Naturalny kolor betonu
5.	Stolarka okienna	Szary (RAL 9006)
6.	Stolarka drzwiowa	Szary (RAL 9006)
7.	Pokrycie dachowe	Naturalny kolor papy
8.	Elementy odwodnienia dachów	Szary (RAL 9006)

KOLORYSTYKA WEWNĘTRZNA		
1.	Wykończenie posadzek	zbliżony do RAL 9006
2.	Wykończenie ścian w pomieszczeniach	zbliżony do RAL 9010
3.	Wykończenie ścian w przestrzeniach technologicznych	zbliżony do RAL 9006
4.	Drzwi, bramy wewnętrzne	RAL 9010
5.	Żelbetowe cokoły słupów, fundamenty pod urządzenia, itp.	zbliżony do RAL 9006
6.	Dach z blachy trapezowej (strona wewnętrzna)	RAL 9010

7.	Ściana z blachy trapezowej (strona wewnętrzna)	RAL 9010
8.	Konstrukcja stalowa	Jasny szary
9.	Balustrady i drabiny wewnętrzne	Nie dotyczy

Pozostałe obiekty

KOLORYSTYKA ZEWNĘTRZNA		
1.	Powierzchnia ścian zewnętrznych	Nie dotyczy
2.	Konstrukcja stalowa	Szary (RAL 9006)
3.	Balustrady i drabiny zewnętrzne	Nie dotyczy
4.	Elementy zewnętrzne betonowe	Naturalny kolor betonu
5.	Pokrycie dachowe	Szary (RAL 9006)
6.	Elementy odwodnienia dachów	Szary (RAL 9006)

1.4 CHARAKTERYSTYCZNE PARAMETRY OBIEKTU BUDOWLANEGO:

BT Budynek technologiczny

Kubatura	**P.U.**	**Wysokość**	**Długość**	**Szerokość**	**Średnica**	**L. Kon.**	**P.Z.**
336,14 m^3	69,3 m^2	4,55 m	11,7 m	7,0 m	---	1	81,9 m^2

ZR – Zbiorniki retencyjne wody uzdatnionej

Kubatura	**P.U.**	**Wysokość**	**Długość**	**Szerokość**	**Średnica**	**L. Kon.**	**P.Z.**
---	---	~9,0 m	12,0 m	6,0 m	2x ~2,5 m	---	72,0 m^2

WA – Wiata agregatu

Kubatura	**P.U.**	**Wysokość**	**Długość**	**Szerokość**	**Średnica**	**L. Kon.**	**P.Z.**
---	---	~2,83 m	3,0 m	2,5 m	---	---	7,5 m^2

1.5 OPINIA GEOTECHNICZNA ORAZ INFORMACJA O SPOSOBIE POSADOWIENIA OBIEKTU BUDOWLANEGO.

1.5.1 Opinia geotechniczna

Warunki gruntowo - wodne dokładnie opisano w dokumentacji geotechnicznej wykonanej dla potrzeb realizacji przedmiotowego zadania przez firmę GEOX Sp. z o.o. z Olsztyna.

W powyższym opracowaniu warunki posadowienia proponuje się zakwalifikować do pierwszej kategorii geotechnicznej, w prostych warunkach gruntowych, (podstawa prawna § 4. Rozporządzenia Ministra Transportu, Budownictwa i Gospodarki Morskiej z dnia 25 kwietnia 2012 r. w sprawie ustalania geotechnicznych warunków posadawiania obiektów budowlanych (Dz. U. 2012, poz. 463)

Opinię geotechniczną załącza się do projektu.

1.5.2 Informacja o sposobie posadowienia obiektu budowlanego

Przewiduje się bezpośrednie posadowienie obiektów na płytach fundamentowych.

Dokładne rozwiązania konstrukcyjne wg projektu technicznego.

1.6 LICZBA LOKALI MIESZKALNYCH I UŻYTKOWYCH.

Nie dotyczy.

1.7 LICZBĘ LOKALI MIESZKALNYCH DOSTĘPNYCH DLA OSÓB NIEPEŁNOSPRAWNYCH (W PRZYPADKU ZAMIERZENIA BUDOWLANEGO DOTYCZĄCEGO BUDYNKU MIESZKALNEGO WIELORODZINNEGO).

Nie dotyczy.

1.8 OPIS ZAPEWNIENIA NIEZBĘDNYCH WARUNKÓW DO KORZYSTANIA Z OBIEKTÓW UŻYTECZNOŚCI PUBLICZNEJ I MIESZKANIOWEGO BUDOWNICTWA WIELORODZINNEGO PRZEZ OSOBY NIEPEŁNOSPRAWNE.

Nie dotyczy.

1.9 PARAMETRY TECHNICZNE OBIEKTU BUDOWLANEGO CHARAKTERYZUJĄCE WPŁYW OBIEKTU BUDOWLANEGO NA ŚRODOWISKO I JEGO WYKORZYSTYWANIE ORAZ NA ZDROWIE LUDZI I OBIEKTY SĄSIEDNIE.

Projektowane obiekty nie będą wpływać negatywnie na środowisko, otoczenie, oraz zdrowie i higienę ludzi. Obiekty nie będą emitowały ponadnormatywnego hałasu, drgań, a także promieniowania, w szczególności jonizującego, pola elektromagnetycznego i innych zakłóceń.

Obiekty zaprojektowano zgodnie z wymogami określonymi w Miejscowy Planie Zagospodarowania Przestrzennego co do funkcji, formy oraz zagospodarowania. Obiekty zaprojektowane nie kolidują z istniejącą infrastrukturą oraz innymi obiektami.

1.9.1 Zapotrzebowanie i jakość wody oraz ilość, jakość i sposób odprowadzania ścieków oraz wód opadowych.

Woda na obiekcie jest zużywana na potrzeby technologiczne związane z płukaniem filtrów. Przedmiotowe opracowanie nie wprowadza zmian w zakresie zapotrzebowania na wodę do technologicznych.

Wody opadowe będą podlegały zagospodarowaniu na terenie zakładu poprzez:

- spływ na tereny zieleni i infiltrację do gruntu

1.9.2 Emisja zanieczyszczeń gazowych, w tym zapachów, pyłowych i płynnych, z podaniem ich rodzaju, ilości i zasięgu rozprzestrzeniania się.

Nie dotyczy.

1.9.3 Rodzaj i ilości wytwarzanych odpadów.

Niniejsza inwestycja nie wpłynie na zmianę ilości wytwarzanych opadów względem stanu istniejącego.

1.9.4 Właściwości akustyczne oraz emisji drgań, a także promieniowania, w szczególności jonizującego, pola elektromagnetycznego i innych zakłóceń, z podaniem odpowiednich parametrów tych czynników i zasięgu ich rozprzestrzeniania się.

Niniejsza inwestycja nie wprowadza do środowiska emitorów dźwięku, drgań, a także promieniowania.

1.9.5 Wpływ obiektu budowlanego na istniejący drzewostan, powierzchnię ziemi, w tym glebę, wody powierzchniowe i podziemne.

Niniejsza inwestycja nie wymaga usunięcia drzew.

Niniejsza inwestycja nie będzie miała wpływu na powierzchnię ziemi, glebę, wody powierzchniowe i podziemne.

1.10 ANALIZA TECHNICZNYCH, ŚRODOWISKOWYCH I EKONOMICZNYCH MOŻLIWOŚCI REALIZACJI WYSOCE WYDAJNYCH SYSTEMÓW ALTERNATYWNYCH ZAOPATRZENIA W ENERGIĘ I CIEPŁO, W TYM ZDECENTRALIZOWANYCH SYSTEMÓW DOSTAWY ENERGII OPARTYCH NA ENERGII ZE ŹRÓDEŁ ODNAWIALNYCH, KOGENERACJĘ, OGRZEWANIE LUB CHŁODZENIE LOKALNE LUB BLOKOWE, W SZCZEGÓLNOŚCI GDY OPIERA SIĘ CAŁKOWICIE LUB CZĘŚCIOWO NA ENERGII Z ODNAWIALNYCH ŹRÓDEŁ ENERGII, O KTÓRYCH MOWA W ART. 2 PKT 22 USTAWY Z DNIA 20 LUTEGO 2015 R. O ODNAWIALNYCH ŹRÓDŁACH ENERGII (DZ. U. Z 2020 R. POZ. 261, 284, 568, 695, 1086 I 1503), ORAZ POMPY CIEPŁA.

1.10.1 Oszacowanie rocznego zapotrzebowania na energię użytkową do ogrzewania, wentylacji, przygotowania ciepłej wody użytkowej.

Nie dotyczy. Przedmiotem opracowania są instalacje i budynki techniczne.

1.10.2 Dostępne nośniki energii.

Nie dotyczy

1.10.3 Wybór dwóch systemów zaopatrzenia w energię do analizy porównawczej: – systemu konwencjonalnego oraz systemu alternatywnego albo – systemu konwencjonalnego oraz systemu hybrydowego, rozumianego jako połączenie systemu konwencjonalnego i alternatywnego.

Nie dotyczy.

1.10.4 Obliczenia optymalizacyjno-porównawcze dla wybranych systemów zaopatrzenia w energię.

Nie dotyczy.

1.10.5 Wyniki analizy porównawczej i wybór systemu zaopatrzenia w energię.

Nie dotyczy.

1.11 ANALIZA TECHNICZNYCH I EKONOMICZNYCH MOŻLIWOŚCI WYKORZYSTANIA URZĄDZEŃ, KTÓRE AUTOMATYCZNIE REGULUJĄ TEMPERATURĘ ODDZIELNIE W POSZCZEGÓLNYCH POMIESZCZENIACH LUB W WYZNACZONEJ STREFIE OGRZEWANEJ.

Nie dotyczy.

1.12 INFORMACJA O ZASADNICZYCH ELEMENTACH WYPOSAŻENIA BUDOWLANO-INSTALACYJNEGO, ZAPEWNIAJĄCYCH UŻYTKOWANIE OBIEKTU BUDOWLANEGO ZGODNIE Z PRZEZNACZENIEM;

1.12.1 Wyposażenie

W ramach niniejszej inwestycji przewiduje się montaż następującego nowego wyposażenia:

- Budynek techniczny (**BT**) – budynek o konstrukcji szkieletowej stalowej, aerator, filtry, pompy, dmuchawa, sprężarka, rurociągi i armatura, aparatura kontrolno-pomiarowa
- Zbiorniki retencyjne (**ZR**) – obiekt stalowy, rurociągi i armatura, aparatura kontrolno-pomiarowa;
- Wiata agregatu (**WA**) – obiekt o konstrukcji szkieletowej stalowej, agregat prądotwórczy;
- Studnie głębinowe (**S1**; **S2**) – przykrycie studni z prefabrykatu betonowego na którym przewiduje się montaż obudowy termicznej z rurociągami i armaturą.
- Studnia buforowa (**SB**) – studnia z prefabrykatu betonowego, rurociągi,

Zasilanie i sterowanie

System sieci zasilającej	**TN-C**
System sieci odbiorczej	**TN-S**
Napięcie zasilania	U_N = 230/400 V, 50Hz
Moc przyłączeniowa	P = 40 kW

Projektowane instalacje zasilone będą liniami kablowymi podziemnymi z istniejącego złącza zabudowanego na południowej elewacji istniejącego budynku technologicznego. WLZ kablowy zostanie doprowadzony do głównej rozdzielnicy zlokalizowanej w budynku technologicznym. Obwody instalacji odbiorczych zostaną wyprowadzone z tej rozdzielnicy do poszczególnych odbiorników.

Dokładne rozwiązania techniczne wg projektu technicznego.

Zasilanie rezerwowe instalacji

W celu zapewnienia zasilania rezerwowego dla krytycznych urządzeń technologicznych przewidziano zainstalowanie agregatu prądotwórczego. W przypadku zaniku napięcia podstawowego z sieci dystrybucyjnej automatycznie nastąpi rozruch agregatu i przełączenie zasilania projektowanych instalacji z sieci dystrybucyjnej na agregat.

Dokładne rozwiązania techniczne wg projektu technicznego.

Instalacje odgromowe

Budynek techniczny (**BT**)

Dla budynku technicznego przewidziano wykonanie instalacji odgromowej i uziemiającej.

Dokładne rozwiązania techniczne wg projektu technicznego.

Zbiorniki retencyjne (**ZR**)

Dla zbiorników przewidziano wykonanie instalacji uziemienia. Metalowe elementy konstrukcyjnej zbiorników oraz konstrukcja drabiny będzie połączona z instalacją uziemiającą.

Dokładne rozwiązania konstrukcyjne wg projektu technicznego.

1.13 DANE DOTYCZĄCE WARUNKÓW OCHRONY PRZECIWPOŻAROWEJ, STOSOWNIE DO ZAKRESU PROJEKTU (WARUNKI OCHRONY PRZECIWPOŻAROWEJ).

1.13.1 Zagadnienia ogólne

BT Budynek technologiczny

Niski budynek jednokondygnacyjny, w jednej strefie pożarowej PM.

Pozostałe obiekty

Nie wyznacza się warunków ochrony ppoż. – urządzenia technologiczne oraz infrastruktura techniczna stacji. Wszelkie dodatkowe wymagania ppoż. (np. wymogi dostawców urządzeń) wg projektu technicznego technologii.

1.13.2 Informacje o powierzchni wewnętrznej, wysokości i liczbie kondygnacji,

Zgodnie z punktem „**Charakterystyczne parametry obiektu budowlanego**”, niniejszego opisu technicznego.

1.13.3 Charakterystyka zagrożenia pożarowego, w tym parametry pożarowe materiałów niebezpiecznych pożarowo, zagrożenia wynikające z procesów technologicznych.

BT Budynek technologiczny

Materiały niebezpiecznie pożarowo w rozumieniu przepisów rozporządzenia Ministra Spraw Wewnętrznych i Administracji z dnia 7 czerwca 2010 r. w sprawie ochrony przeciwpożarowej budynków, innych obiektów budowlanych i terenów nie będą przechowywane. W wyniku procesów technologicznych, nie powstaną zagrożenia pożarowe związane z magazynowanymi i obrabianymi materiałami. Jedyne materiały palne to izolacje instalacji elektrycznych i przewody tłoczne cieczy niepalnych.

Pozostałe obiekty

Materiały niebezpiecznie pożarowo w rozumieniu przepisów rozporządzenia Ministra Spraw Wewnętrznych i Administracji z dnia 7 czerwca 2010 r. w sprawie ochrony przeciwpożarowej budynków, innych obiektów budowlanych i terenów nie będą przechowywane. W wyniku procesów technologicznych, nie powstaną zagrożenia pożarowe związane z magazynowanymi i obrabianymi materiałami. Jedyne materiały palne to izolacje instalacji elektrycznych i przewody tłoczne cieczy niepalnych.

1.13.4 Informacje o klasyfikacji pożarowej z uwagi na przeznaczenie i sposób użytkowania,

BT Budynek technologiczny

Obiekt klasyfikuje się jako PM.

Pozostałe obiekty

Nie wprowadza się klasyfikacji.

1.13.5 Informacje o kategorii zagrożenia ludzi oraz przewidywanej liczbie osób na każdej kondygnacji i w pomieszczeniach, których drzwi ewakuacyjne powinny otwierać się na zewnątrz pomieszczeń.

BT Budynek technologiczny

Obiekt projektuje się jako **PM**. Brak stałych miejsc pracy. Z uwagi na to, że w obiektach tych wykonywane są czynności w sposób dorywczy i łączny czas przebywania tych samych osób jest krótszy niż 2 godziny rozpatrywane pomieszczenia nie są traktowane, jako przeznaczone na pobyt ludzi. W stosunku do tych obiektów nie stosuje się również ustaleń zawartych w §15 rozporządzenia MSWiA z dnia 7 czerwca 2010 r. w sprawie ochrony przeciwpożarowej budynków, innych obiektów budowlanych i terenów (Dz. U. z 2010 r. Nr 109, poz. 719).

Pozostałe obiekty

Obiekty technologiczne oraz infrastruktura techniczna – kategoria zagrożenia ludzi w rozumieniu przepisów budowlanych nie występuje. Obsługa urządzeń technologicznych okresowo – doraźna.

Brak stałych miejsc pracy. Z uwagi na to, że w obiektach tych wykonywane są czynności w sposób dorywczy i łączny czas przebywania tych samych osób jest krótszy niż 2 godziny rozpatrywane pomieszczenia nie są traktowane, jako przeznaczone na pobyt ludzi. W stosunku do tych obiektów nie stosuje się również ustaleń zawartych w §15 rozporządzenia MSWiA z dnia 7 czerwca 2010 r. w sprawie ochrony przeciwpożarowej budynków, innych obiektów budowlanych i terenów (Dz. U. z 2010 r. Nr 109, poz. 719).

1.13.6 Informacje o podziale na strefy pożarowe

BT Budynek technologiczny

Obiekt projektuje się w jednej strefie pożarowej **PM**. Wielkość strefy poniżej 1000 m^2.

Wszystkie drzwi przeciwpożarowe zostaną wyposażone w samozamykacze. Przejścia i przepusty instalacyjne w ścianach i stropach oddzielenia przeciwpożarowego wykonane będą w klasie odporności ogniowej (EI) wymaganej dla tych elementów.

Przepusty instalacyjne o średnicy powyżej 4 cm w ścianach i stropach pomieszczenia zamkniętego dla których wymagana jest klasa odporności ogniowej, co najmniej EI 60 lub REI 60 powinny mieć klasę odporności ogniowej (EI) tych elementów. W przewodach wentylacyjnych przechodzących przez ściany i stropy oddzielenia przeciwpożarowego oraz przez ściany i stropy pomieszczeń „zamkniętych" wydzielonych pożarowo przegrodami o klasie odporności ogniowej co najmniej REI 60 lub EI 60 zaprojektowano przeciwpożarowe klapy odcinające o klasie odporności ogniowej (EIS) wymaganej dla tych elementów.

Pozostałe obiekty

Nie wyznacza się stref pożarowych.

1.13.7 Przewidywana wielkość obciążenia ogniowego.

BT Budynek technologiczny

Przewidywana gęstość obciążenia ogniowego do 500 MJ/m^2.

Pozostałe obiekty

Gęstość obciążenia ogniowego – nie wyznacza się wielkości obciążenia ogniowego zgodnie z zapisami punktem 1.1 normy *PN-B-02852:2001 „Ochrona przeciwpożarowa budynków – Obliczanie gęstości obciążenia ogniowego oraz wyznaczanie względnego czasu trwania pożaru*."

1.13.8 Informacje o klasie odporności pożarowej oraz odporności ogniowej i stopniu rozprzestrzeniania ognia przez elementy budowlane

BT Budynek technologiczny

Klasa odporności pożarowej obiektu E.

Odporność ogniowa poszczególnych elementów:

- głównej konstrukcji nośnej – bez wymagań,
- stropu – bez wymagań,
- ścian zewnętrznych – bez wymagań,
- ścian wewnętrznych – bez wymagań,
- przekrycia dachu – bez wymagań,
- konstrukcji dachu – bez wymagań.

Wszystkie elementy budynku będą nierozprzestrzeniające ognia (NRO) – przekrycie dachu klasy B_{ROOF}(t1), a inne

elementy budynku (z wyjątkiem ścian zewnętrznych, tj. przy działaniu ognia od zewnątrz) wykonane z wyrobów klasy co najmniej B z dodatkową klasyfikacją d0 lub stanowiące gotowy wyrób mający tę klasę. Ściany zewnętrzne z uwagi na działanie ognia od zewnątrz powinny być sklasyfikowane wprost jako nierozprzestrzeniające ognia (NRO) według właściwej Polskiej Normy (ocieplenie budynku systemowe z dokumentacją potwierdzającą NRO).

Klasa odporności ogniowej dotyczy elementów budowlanych wraz z uszczelnieniami złączy i dylatacjami. Dobór parametrów poszczególnych elementów (grubość, przekrój, grubość otuliny, rodzaje osłony ogniochronnej) wykonano wg instrukcji nr 409 / 2005 ITB oraz krajowych ocen technicznych (aprobat technicznych).

Na drogach komunikacji ogólnej, służącym celom ewakuacji, nie mogą być zastosowane materiały i wyroby budowlane łatwo zapalne.

Okładziny sufitów oraz sufity podwieszone powinny być wykonane tylko z materiałów niepalnych lub niezapalnych, nie kapiących i nie odpadających pod wpływem ognia (minimum B-s1, d0).

Do wykończenia wnętrz nie mogą być zastosowane materiały łatwo zapalne, których produkty rozkładu termicznego są bardzo toksyczne lub intensywnie dymiące.

Pozostałe obiekty

Nie określa się.

1.13.9 Informacje o występowaniu materiałów wybuchowych oraz zagrożenia wybuchem, w tym pomieszczeń zagrożonych wybuchem

BT Budynek technologiczny

W obiektach nie przewiduje się pomieszczeń oraz przestrzeni zagrożonych wybuchem.

Pozostałe obiekty

W obiektach nie przewiduje się pomieszczeń oraz przestrzeni zagrożonych wybuchem.

1.13.10 Informacje o warunkach i strategii ewakuacji ludzi lub ich uratowania w inny sposób,

W obiektach nie przewiduje się stałego pobytu osób – nie wymagana ewakuacja.

1.13.11 Zabezpieczenie przeciwpożarowe instalacji użytkowych.

BT Budynek technologiczny

Instalacje wentylacji:

Wg projektu technicznego branży sanitarnej.

Instalacje sanitarne:

Wg projektu technicznego branży sanitarnej.

Instalacje elektryczne:

Wg projektu technicznego branży elektrycznej.

Zabezpieczenia ppoż. dla instalacji technologicznych wraz z urządzeniami technologicznymi:

Nie dotyczy.

Pozostałe obiekty

Wg projektów technicznych właściwych branż.

1.13.12 Informacje o doborze urządzeń przeciwpożarowych i innych urządzeń służących bezpieczeństwu pożarowemu wraz z określeniem zakresu ich stosowania

BT Budynek technologiczny

Stałe urządzenia gaśnicze (SUG):	Nie jest wymagane;
System sygnalizacji pożaru (SSP):.	Nie jest wymagany;
Dźwiękowy system ostrzegawczy (DSO):	Nie jest wymagany;
Instalacja wodociągowa przeciwpożarowa:	Nie jest wymagane;
Urządzenia oddymiające:	Nie są wymagane;
Dźwigi dla ekip ratowniczych:	Nie są wymagane;
Instalacja odgromowa:	Wg projektu technicznego branży elektrycznej.
Awaryjne oświetlenie ewakuacyjne:	Nie dotyczy.

Przeciwpożarowy wyłącznik prądu: Nie dotyczy.

Pozostałe obiekty

Wg projektów technicznych właściwych branż.

1.13.13 Informacja o wyposażeniu w gaśnice.

Obecnie, w nie chronionych stałym urządzeniem gaśniczym strefach PM o gęstości obciążenia ogniowego poniżej 500MJ/m^2 wymagane jest spełnienie normatywu min 2 kg środka lub 3,0 dm3 /300m^2. Rodzaj środka gaśniczego dobrano do występujących w budynku materiałów palnych. Jako sprzęt podstawowy przewidziano gaśnice proszkowe ABC zawierające 6 kg środka gaśniczego (GP 6) oraz gaśnice śniegowe (GS5).

Przy rozmieszczaniu gaśnic zastosowano następujące zasady:

- długość dojścia do sprzętu nie przekracza 30m,
- do sprzętu zapewniono dostęp o szerokości 1m,
- oznakowanie sprzętu jest zgodne z Polskimi Normami.

1.13.14 Informacje o przygotowaniu obiektu budowlanego do prowadzenia działań ratowniczych, w tym informacje o punktach poboru wody do celów przeciwpożarowych, nasadach służących do zasilania urządzeń gaśniczych i innych rozwiązaniach przewidzianych do tych działań oraz dźwigach dla ekip ratowniczych i prowadzących do nich dojściach,

Zgodnie z zapisami rozporządzenia Ministra Spraw Wewnętrznych i Administracji z dnia 24 lipca 2009 r. w sprawie przeciwpożarowego zaopatrzenia w wodę i dróg pożarowych (Dz.U. Nr 124, poz. 1030) droga pożarowa do budynków, oraz innych obiektów na terenie oczyszczalni nie jest wymagana.

Zgodnie z zapisami rozporządzenia Ministra Spraw Wewnętrznych i Administracji z dnia 24 lipca 2009 r. w sprawie przeciwpożarowego zaopatrzenia w wodę i dróg pożarowych (Dz.U. Nr 124, poz. 1030) inwestycja znajdzie się w obrębie istniejącego hydrantu.

Wymagana ilość wody do zewnętrznego gaszenia pożaru dla każdego z budynków i obiektów nie przekracza 10l/s. Istniejące hydrant zapewnia wystarczająca wymaganą ilość wody.

1.13.15 Informacje o usytuowaniu z uwagi na bezpieczeństwo pożarowe, w tym informacje o parametrach wpływających, na odległości dopuszczalne

BT Budynek technologiczny

Odległość obiektu do najbliższego istniejącego budynku na działce sąsiedniej wyniesie ponad 30m.

Pozostałe obiekty

Nie dotyczy

W odległości do 60m od projektowanych budynków nie występują stacje autogazu LPG.

Odległości ze względu na bezpieczeństwo pożarowe są zachowane.

1.14 INFORMACJE / UWAGI UZUPEŁNIAJĄCE.

1.14.1 Ogrodzenie

Teren nieruchomości jest ogrodzony siatką rozpiętą na stalowych słupkach. W ramach zadania przewiduje się wymianę istniejącego ogrodzenia. Nowe ogrodzenie wykonać liniach rozgraniczających nieruchomości przy założeniach:

- Rodzaj ogrodzenie systemowe panelowe, cynkowane ogniowo;
- Wysokość ok. 1,7m;
- Brama rozwiera, stalowa, cynkowana ogniowo o szerokości ok. 4,5m;
- Furtka rozwiera, stalowa, cynkowana ogniowo o szerokości ok. 1,0m;

1.14.2 Podstawowe warunki realizacji robót

- Materiały i wyroby budowlane winny być odpowiednio oznaczone i posiadać wszelkie dokumenty określone szczegółowymi przepisami dotyczącymi trybu dopuszczenia ich do stosowania jak: certyfikat na znak bezpieczeństwa, aktualną aprobatę techniczną, deklarację zgodności z Polską Normą, atest higieniczny, określenie klasyfikacji ogniowej itp. Elementy systemowe ścian i elewacji oraz innych elementów wbudowanych mocować wg wytycznych producenta.

- Przed przystąpieniem do realizacji wszystkie rysunki konstrukcyjne należy sprawdzić z rysunkami pozostałych branż. W wypadku wystąpienia jakichkolwiek rozbieżności pomiędzy elementami składowymi Projektu należy sprawę zgłosić / skonsultować z projektantem.
- Dylatacje / szczeliny technologiczne należy wypełnić materiałem elastycznym. Przerwy dylatacyjne nie mogą naruszyć ciągłości hydroizolacji, odpowiednio profilowanej w miejscu przerwy dylatacyjnej. Wszelkie widoczne uszczelnienia i wypełnienia połączeń pomiędzy elementami budowlanymi wykonać w kolorze odpowiednim do koloru łączonych elementów.
- Wszystkie prace muszą być prowadzone i zakończone przy zachowaniu należytej staranności oraz zgodnie ze sztuką budowlaną, zgodnie z przepisami i normami obowiązującymi w zakresie objętym prowadzoną inwestycją. Wszystkie roboty wykonywać zgodnie z wytycznymi zawartymi w Polskich Normach, zasadami sztuki budowlanej i z przepisami BHP, pod nadzorem uprawnionych osób. Sposób betonowania, pielęgnację świeżego betonu i rozszalowanie elementów konstrukcyjnych, wykonywać z zachowaniem odpowiednich przepisów i wytycznych technologicznych.

1.15 DOKUMENTY ZAŁĄCZONE DO PROJEKTU.

1.15.1 Uprawnienia i wpisy do izb poszczególnych projektantów.

IZBA ARCHITEKTÓW
RZECZYPOSPOLITEJ POLSKIEJ

MAZOWIECKA OKRĘGOWA IZBA ARCHITEKTÓW
RZECZYPOSPOLITEJ POLSKIEJ
KOMISJA KWALIFIKACYJNA

Warszawa, dnia 18 grudnia 2013r.

Znak sprawy: 387/MaOKK/2013
Nr upr. MA/068/13

DECYZJA nr 098/MaOKK/2013

Na podstawie art. 12 ust. 1 pkt 1, ust. 2 i 3, art. 13 ust. pkt 1 i ust. 4 ustawy z dnia 7 lipca 1994 r. - Prawo budowlane (tekst jednolity z 2010r. Dz.U. Nr 243, poz. 1623 z późn. zm.), art. 11 i 24 ust. 1 pkt 2 ustawy z dnia 15 grudnia 2000 r. o samorządach zawodowych architektów, inżynierów budownictwa oraz urbanistów (Dz.U. z 2001 r. Nr 5, poz. 42 z późn. zm.), § 11 ust. 1 pkt 1 rozporządzenia Ministra Transportu i Budownictwa z dnia 28 kwietnia 2006 r. w sprawie samodzielnych funkcji technicznych w budownictwie (Dz.U. z 2006 r. Nr 83, poz. 578 z późn. zm.) oraz art. 104 i 107 § 1 i 4 ustawy z dnia 14 czerwca 1960 r. - Kodeks postępowania administracyjnego (tekst jednolity: Dz.U. z 2000 r. Nr 98, poz. 1071, z późn. zm.)

stwierdza się, że

Pan

magister inżynier architekt (tytuł zawodowy) **Grzegorz Wojciech Tchorek** (imię lub imiona i nazwisko)

urodzony w dniu 15 kwietnia 1985r. w Dębicy

posiada odpowiednie wykształcenie techniczne i praktykę zawodową i po zdaniu egzaminu z wynikiem pozytywnym otrzymuje
UPRAWNIENIA BUDOWLANE
w specjalności architektonicznej do projektowania bez ograniczeń

Decyzja niniejsza jako uwzględniająca w całości żądanie strony nie wymaga uzasadnienia.

Od decyzji przysługuje Panu odwołanie do Krajowej Komisji Kwalifikacyjnej Izby Architektów RP. Odwołanie wnosi się za pośrednictwem organu, który wydał decyzję tj. Okręgowej Komisji Kwalifikacyjnej Mazowieckiej Okręgowej Izby Architektów RP, w terminie 14 dni od dnia doręczenia decyzji.

Przewodniczący OKK MaOIA RP arch. Janusz Pachowski .....

Zastępca Przewodniczącego OKK MaOIA RP arch. Andrzej Sowa .....

Sekretarz OKK MaOIA RP arch. Elżbieta Dziubak .....

Członek OKK MaOIA RP arch. Radosław Kowalewski .....

Członek OKK MaOIA RP arch. Andrzej Nasfeter .....

Członek OKK MaOIA RP arch. Stanisław Stefanowicz .....

Członek OKK MaOIA RP arch. Jolanta Ukleja .....

Członek OKK MaOIA RP arch. Anna Wojterska – Talarczyk .....

MAZOWIECKA OKRĘGOWA IZBA ARCHITEKTÓW RZECZYPOSPOLITEJ POLSKIEJ

Otrzymują:
1. Strona (wnioskodawca): Grzegorz Wojciech Tchorek Adres: ul. Agatowa 16 03-680 Warszawa.
2. Gdy decyzja stanie się ostateczna: 1) Główny Inspektor Nadzoru Budowlanego - w celu wpisania do centralnego rejestru osób posiadających uprawnienia budowlane, 2) Okręgowa Rada Izby Architektów.
3. a.a.

IZBA ARCHITEKTÓW
RZECZYPOSPOLITEJ POLSKIEJ

Mazowiecka Okręgowa Rada Izby Architektów RP

ZAŚWIADCZENIE - ORYGINAŁ

(wypis z listy architektów)

Mazowiecka Okręgowa Rada Izby Architektów RP zaświadcza, że:

mgr inż. arch. Grzegorz Wojciech TCHOREK

posiadający kwalifikacje zawodowe do pełnienia samodzielnych funkcji technicznych w budownictwie w specjalności architektonicznej i w zakresie posiadanych uprawnień nr **MA/068/13**, jest wpisany na listę członków Mazowieckiej Okręgowej Izby Architektów RP pod numerem: **MA-2574.**

Członek czynny od: 11-02-2014 r.

Data i miejsce wygenerowania zaświadczenia: 01-03-2024 r. Warszawa.

Zaświadczenie jest ważne do dnia: **30-06-2025 r.**

Podpisano elektronicznie w systemie informatycznym Izby Architektów RP przez:
Anatol Kuczyński, Sekretarz Okręgowej Rady Izby Architektów RP.

Nr weryfikacyjny zaświadczenia:

MA-2574-AB3A-9BYA-F897-61Y5

Dane zawarte w niniejszym zaświadczeniu można sprawdzić podając nr weryfikacyjny zaświadczenia w publicznym serwisie internetowym Izby Architektów: www.izbaarchitektow.pl lub kontaktując się bezpośrednio z właściwą Okręgowa Izbą Architektów RP.

MAZOWIECKA OKRĘGOWA IZBA INŻYNIERÓW BUDOWNICTWA

sygn. akt. MAZ/7131/ 199 /07/S

Warszawa, dnia 30 czerwca 2007 r.

DECYZJA

Na podstawie art. 11 ust. 1 i art. 24 ust. 1 pkt 2 ustawy z dnia 15 grudnia 2000 r. o samorządach zawodowych architektów, inżynierów budownictwa oraz urbanistów (Dz.U. z 2001 r. Nr 5 poz. 42 z późn. zm.), art. 12 ust. 1 pkt 1 i 5, ust. 3, art. 13 ust. 1 pkt 1, ust. 4, art. 14 ust. 1 pkt 4 ustawy z dnia 7 lipca 1994 r. – Prawo budowlane (tekst jedn.: Dz.U. z 2006 r. Nr 156 poz. 1118 z późn. zm.) oraz § 11 ust. 1 pkt 1, § 15, § 23 ust. 1 rozporządzenia Ministra Transportu i Budownictwa z dnia 28 kwietnia 2006 r. w sprawie samodzielnych funkcji technicznych w budownictwie (Dz.U. Nr 83 poz. 578), **Okręgowa Komisja Kwalifikacyjna Mazowieckiej Okręgowej Izby Inżynierów Budownictwa stwierdza, że:**

Pan Tomasz Damian Włodarczyk
magister inżynier
urodzony dnia 6 października 1975 roku w Tychach , syn Mariana

uzyskał
UPRAWNIENIA BUDOWLANE
nr MAZ/0218/POOS/07

do projektowania bez ograniczeń
w specjalności instalacyjnej w zakresie sieci, instalacji i urządzeń cieplnych, wentylacyjnych, gazowych, wodociągowych i kanalizacyjnych

UZASADNIENIE

W związku z uwzględnieniem w całości żądania strony, na podstawie art. 107 § 4 Kodeksu postępowania administracyjnego odstępuje się od uzasadniania decyzji.
Szczegółowy zakres nadanych uprawnień został opisany na odwrocie niniejszej decyzji.

POUCZENIE

1. Zgodnie z art. 12 ust. 7 ustawy – Prawo budowlane, podstawę do wykonywania samodzielnych funkcji technicznych w budownictwie stanowi wpis do centralnego rejestru, prowadzonego przez Głównego Inspektora Nadzoru Budowlanego oraz wpis na listę członków właściwej izby samorządu zawodowego.
2. Od niniejszej decyzji służy odwołanie do Krajowej Komisji Kwalifikacyjnej Polskiej Izby Inżynierów Budownictwa w Warszawie za pośrednictwem Okręgowej Komisji Kwalifikacyjnej Mazowieckiej Okręgowej Izby Inżynierów Budownictwa w Warszawie, w terminie 14 dni od dnia jej doręczenia.

Skład Orzekający

1/ mgr inż. Krzysztof Latoszek .....
2/ mgr inż. Irena Churska .....
3/ mgr inż. Krzysztof Booss .....

Szczegółowy zakres uprawnień
do projektowania bez ograniczeń

w specjalności instalacyjnej
w zakresie sieci, instalacji i urządzeń cieplnych, wentylacyjnych, gazowych, wodociągowych i kanalizacyjnych

I. Na mocy art. 12 ust. 1 pkt 1 i 5, art. 13 ust. 1 pkt 1 i ust. 4 ustawy - Prawo budowlane, w zakresie objętym wyżej wymienioną specjalnością, niniejsze uprawnienia stanowią podstawę do:
1/ projektowania, sprawdzania projektów architektoniczno-budowlanych i sprawowania nadzoru autorskiego,
2/ sprawowania kontroli technicznej utrzymania obiektów budowlanych, z zastrzeżeniem art. 62 ust. 5 i 6.

II. Na mocy § 15 rozporządzenia Ministra Transportu i Budownictwa z dnia 28 kwietnia 2006 r. w sprawie samodzielnych funkcji technicznych w budownictwie, niniejsze uprawnienia stanowią podstawę do:
sporządzania projektu zagospodarowania działki lub terenu w zakresie wyżej wymienionej specjalności.

III. Na mocy § 23 ust. 1 rozporządzenia Ministra Transportu i Budownictwa z dnia 28 kwietnia 2006 r. w sprawie samodzielnych funkcji technicznych w budownictwie, niniejsze uprawnienia stanowią podstawę do:
projektowania obiektu budowlanego takiego jak: sieci i instalacje cieplne, wentylacyjne, gazowe, wodociągowe i kanalizacyjne, z doborem właściwych urządzeń w projekcie budowlanym.

Otrzymują:
1. Pan Tomasz Damian Włodarczyk
ul. Jodłowa 2
05-555 Tarczyn
2. Główny Inspektor Nadzoru Budowlanego
3. a/a

POLSKA IZBA INŻYNIERÓW BUDOWNICTWA

Zaświadczenie

o numerze weryfikacyjnym:

MAZ-MTE-2H1-CKU *

Pan TOMASZ DAMIAN WŁODARCZYK o numerze ewidencyjnym MAZ/IS/1101/07
adres zamieszkania [redacted]
jest członkiem Mazowieckiej Okręgowej Izby Inżynierów Budownictwa i posiada wymagane ubezpieczenie od odpowiedzialności cywilnej.
Niniejsze zaświadczenie jest ważne od 2024-01-01 do 2024-12-31.

Zaświadczenie zostało wygenerowane elektronicznie i opatrzone bezpiecznym podpisem elektronicznym weryfikowanym przy pomocy ważnego kwalifikowanego certyfikatu w dniu 2023-12-18 15:08:54 roku przez:

Roman Lulis, Przewodniczący Rady Mazowieckiej Okręgowej Izby Inżynierów Budownictwa.

Zgodnie z art. 781 K.c.
§ 1. Do zachowania elektronicznej formy czynności prawnej wystarcza złożenie oświadczenia woli w postaci elektronicznej i opatrzenie go kwalifikowanym podpisem elektronicznym.
§ 2. Oświadczenie woli złożone w formie elektronicznej jest równoważne z oświadczeniem woli złożonym w formie pisemnej.

* Weryfikację poprawności danych w niniejszym zaświadczeniu można sprawdzić za pomocą numeru weryfikacyjnego zaświadczenia na stronie Polskiej Izby Inżynierów Budownictwa www.piib.org.pl lub kontaktując się z biurem właściwej Okręgowej Izby Inżynierów Budownictwa.

Warszawa, dnia 04 grudnia 2002 r.

WOJEWODA MAZOWIECKI

Nr ewid.uprawnień: Wa-224/02

DECYZJA Nr 261/U/02

Na podstawie art. 13 i 14 ustawy z dnia 7 lipca 1994 r. Prawo budowlane /Dz.U. Nr 89 z 1994 r. poz.414 z późn.zmianami/ oraz § 9 rozporządzenia Ministra Gospodarki Przestrzennej i Budownictwa z dnia 30 grudnia 1994 r. w sprawie samodzielnych funkcji technicznych w budownictwie /Dz.U. Nr 8 z 1995 r. poz.38/, w związku z art. 104 § 1 i 2 Kpa, po rozpatrzeniu wniosku Pana Sławomira Szarleja na podstawie dokumentów stwierdzających wymagane wykształcenie /dyplom Politechniki Warszawskiej – Wydział Inżynierii Lądowej na kierunku, Budownictwo w zakresie konstrukcji budowlanych i inżynierskich/ i praktykę zawodową oraz na podstawie pozytywnej oceny z egzaminu na uprawnienia budowlane złożonego przed Komisją egzaminacyjną –

N A D A J Ę

Panu magistrowi inżynierowi
Sławomirowi Szarleja
ur. dnia 13 sierpnia 1970 r. w Sochaczewie

UPRAWNIENIA BUDOWLANE
DO PROJEKTOWANIA I KIEROWANIA
ROBOTAMI BUDOWLANYMI
BEZ OGRANICZEŃ
W SPECJALNOŚCI KONSTRUKCYJNO-BUDOWLANEJ

Zgodnie z § 4 ust. 2 rozporządzenia Ministra Gospodarki Przestrzennej i Budownictwa z dnia 30 grudnia 1994 r. niniejsze uprawnienia budowlane stanowią również podstawę do sprawdzania projektów budowlanych w specjalności objętej tymi uprawnieniami.

UZASADNIENIE

W związku z potwierdzeniem przez Komisję egzaminacyjną, powołaną przez Wojewodę Mazowieckiego Zarządzeniem Nr 111 z dnia 03 czerwca 2002 r. i zmieniającym je Zarządzeniem Nr 185A z dnia 09.09.2002 r., posiadania przez Pana Sławomira Szarleja wymaganego prawem wykształcenia oraz praktyki zawodowej koniecznej do uzyskania uprawnień budowlanych w powyższej specjalności i po uzyskaniu pozytywnego wyniku z egzaminu na uprawnienia budowlane – orzeczono jak w sentencji.

Od niniejszej decyzji przysługuje odwołanie do Głównego Inspektora Nadzoru Budowlanego w terminie 14 dni od daty otrzymania decyzji za pośrednictwem Wojewody Mazowieckiego.

MAZOWIECKI URZĄD WOJEWÓDZKI w Warszawie

Z up. [illegible]
mgr inż. [illegible]

za zgodność z oryginałem

POLSKA
IZBA
INŻYNIERÓW
BUDOWNICTWA

Zaświadczenie
o numerze weryfikacyjnym:
MAZ-599-3WS-YZT *

Pan SŁAWOMIR SZARLEJA o numerze ewidencyjnym MAZ/BO/5931/02
adres zamieszkania ul. KAPRYS 3, 01-448 WARSZAWA
jest członkiem Mazowieckiej Okręgowej Izby Inżynierów Budownictwa i posiada wymagane ubezpieczenie od odpowiedzialności cywilnej.
Niniejsze zaświadczenie jest ważne od 2024-01-01 do 2024-12-31.

Zaświadczenie zostało wygenerowane elektronicznie i opatrzone bezpiecznym podpisem elektronicznym weryfikowanym przy pomocy ważnego kwalifikowanego certyfikatu w dniu 2024-01-03 roku przez:

Roman Lulis, Przewodniczący Rady Mazowieckiej Okręgowej Izby Inżynierów Budownictwa.

Zgodnie z art. 78^1 K.c.
§ 1. Do zachowania elektronicznej formy czynności prawnej wystarcza złożenie oświadczenia woli w postaci elektronicznej i opatrzenie go kwalifikowanym podpisem elektronicznym.
§ 2. Oświadczenie woli złożone w formie elektronicznej jest równoważne z oświadczeniem woli złożonym w formie pisemnej.

* Weryfikację poprawności danych w niniejszym zaświadczeniu można sprawdzić za pomocą numeru weryfikacyjnego zaświadczenia na stronie Polskiej Izby Inżynierów Budownictwa www.piib.org.pl lub kontaktując się z biurem właściwej Okręgowej Izby Inżynierów Budownictwa.

IZBA ARCHITEKTÓW
RZECZYPOSPOLITEJ POLSKIEJ

MAZOWIECKA OKRĘGOWA IZBA ARCHITEKTÓW
KOMISJA KWALIFIKACYJNA

KK/158/08
Nr upr. MA/068/08

Warszawa, dnia 29 czerwca 2008r.

DECYZJA/KK/107/08

Na podstawie art. 12 ust. 1 pkt 1 i ust. 2, art. 13 ust. 1 pkt 1 i art. 14 ust. 1 pkt 1 ustawy z dnia 7 lipca 1994 r. - Prawo budowlane (tekst jednolity: Dz. U. z 2006 r. Nr 156, poz. 1118; z późn. zmianami), art. 11 i 24 ust. 1 pkt 2 ustawy z dnia 15 grudnia 2000 r. o samorządach zawodowych architektów, inżynierów budownictwa oraz urbanistów (Dz. U. z 2001 r. Nr 5, poz. 42; z późn. zmianami), oraz art.104 i 107 § 1 ustawy z dnia 14 czerwca 1960 r. - Kodeks postępowania administracyjnego

stwierdza się, że

Pan magister inżynier architekt **Wojciech Gałązka** ur. dnia 10.02.1968 r.
posiada odpowiednie wykształcenie techniczne i praktykę zawodową
i nadaje się UPRAWNIENIA BUDOWLANE
w specjalności architektonicznej do projektowania bez ograniczeń

Decyzja niniejsza jako uwzględniająca w całości żądanie strony nie wymaga uzasadnienia.

Od decyzji przysługuje Panu odwołanie do Krajowej Komisji Kwalifikacyjnej Izby Architektów. Odwołanie wnosi się za pośrednictwem organu, który wydał decyzję tj. Okręgowej Komisji Kwalifikacyjnej Mazowieckiej Okręgowej Izby Architektów, w terminie 14 dni od dnia doręczenia decyzji.

Przewodniczący OKK MOIA arch. Janusz Pachowski .....

Zastępca Przewodniczącego OKK MOIA arch. Andrzej Sowa .....

Sekretarz OKK MOIA arch. Elżbieta Dziubak .....

Członek OKK MOIA arch. Anna Wojterska - Talarczyk .....

Członek OKK MOIA arch. Radosław Kowalewski .....

Członek OKK MOIA arch. Andrzej Nasfeter .....

Członek OKK MOIA arch. Stanisław Stefanowicz .....

MAZOWIECKA OKRĘGOWA IZBA ARCHITEKTÓW

Otrzymują:
1. Wnioskodawca: Wojciech Gałązka
2. Gdy decyzja stanie się ostateczna: 1) Główny Inspektor Nadzoru Budowlanego - w celu wpisania do centralnego rejestru osób posiadających uprawnienia budowlane, 2) Okręgowa Rada Izby Architektów,
3. a.a.

IZBA ARCHITEKTÓW
RZECZYPOSPOLITEJ POLSKIEJ

Mazowiecka Okręgowa Rada Izby Architektów RP

ZAŚWIADCZENIE - ORYGINAŁ

(wypis z listy architektów)

Mazowiecka Okręgowa Rada Izby Architektów RP zaświadcza, że:

mgr inż. arch. Wojciech GAŁĄZKA

posiadający kwalifikacje zawodowe do pełnienia samodzielnych funkcji technicznych w budownictwie w specjalności architektonicznej i w zakresie posiadanych uprawnień nr **MA/068/08**, jest wpisany na listę członków Mazowieckiej Okręgowej Izby Architektów RP pod numerem: **MA-1990.**

Członek czynny od: 09-09-2008 r.

Data i miejsce wygenerowania zaświadczenia: 02-07-2024 r. Warszawa.

Zaświadczenie jest ważne do dnia: **30-06-2025 r.**

Podpisano elektronicznie w systemie informatycznym Izby Architektów RP przez:
Anatol Kuczyński, Sekretarz Okręgowej Rady Izby Architektów RP.

Nr weryfikacyjny zaświadczenia:

MA-1990-35CA-2YFA-7YYA-8BBA

Dane zawarte w niniejszym zaświadczeniu można sprawdzić podając nr weryfikacyjny zaświadczenia w publicznym serwisie internetowym Izby Architektów: www.izbaarchitektow.pl lub kontaktując się bezpośrednio z właściwą Okręgowa Izbą Architektów RP.

URZĄD
MIASTA STOŁECZNEGO WARSZAWY
WYDZIAŁ ARCHITEKTURY
Nr ewidencyjny St-197/89

Warszawa, 05 kwietnia 1989 r.

STWIERDZENIE POSIADANIA PRZYGOTOWANIA ZAWODOWEGO

do pełnienia samodzielnej funkcji technicznej w budownictwie

Na podstawie art. 18 ust. 5 i art. 57 ust. 3 ustawy z dnia 24 października 1974 r. – Prawo budowlane (Dz. U. Nr 38, poz. 229) oraz § 2 ust.1 pkt 1, § 4 ust.2, § 7, § 13 ust.1 pkt 4 lit.c rozp Ministra Gospodarki Terenowej i Ochrony Środowiska z dnia 20 lutego 1975 r w sprawie samodzielnych funkcji technicznych w budownictwie (Dz. U. Nr 8, poz: 46).

S T W I E R D Z A M

że Ob. ANDRZEJ JÓZEF D R O Ż D Ż s.Jerzego
magister inżynier inżynierii środowiska
urodzony(a) dnia 11 maja 1956 r. Warszawa
posiada przygotowanie zawodowe do pełnienia samodzielnej funkcji technicznej
p r o j e k t a n t a
w specjalności instalacyjno-inżynieryjnej w zakresie ochrony środowiska:

1/ do sporządzania projektów instalacji i urządzeń służących do ochrony przed zanieczyszczeniem wód i gleby, łącznie ze związanymi z nimi konstrukcjami wsporczymi,

2/ w budownictwie osób fizycznych - do kierowania, nadzorowania i kontrolowania budowy, kierowania i kontrolowania wytwarzania konstrukcyjnych elementów instalacji oraz oceniania i badania stanu technicznego instalacji i urządzeń służących do ochrony przed zanieczyszczeniem wód i gleby, łącznie ze związanymi z nimi konstrukcjami wsporczymi.-

Z-ca NACZELNEGO ARCHITEKTA
m. st. Warszawy
mgr inż. arch. Janina Trepczyńska

POLSKA
IZBA
INŻYNIERÓW
BUDOWNICTWA

Zaświadczenie
o numerze weryfikacyjnym:
MAZ-6XH-425-9LM *

Pan ANDRZEJ JÓZEF DROŻDŹ o numerze ewidencyjnym MAZ/IS/2935/01
adres zamieszkania ul. KĘPNA 2 B m.48, 03-730 WARSZAWA
jest członkiem Mazowieckiej Okręgowej Izby Inżynierów Budownictwa i posiada wymagane ubezpieczenie od odpowiedzialności cywilnej.
Niniejsze zaświadczenie jest ważne od 2024-01-01 do 2024-12-31.

Zaświadczenie zostało wygenerowane elektronicznie i opatrzone bezpiecznym podpisem elektronicznym weryfikowanym przy pomocy ważnego kwalifikowanego certyfikatu w dniu 2023-12-18 roku przez:

Roman Lulis, Przewodniczący Rady Mazowieckiej Okręgowej Izby Inżynierów Budownictwa.

Zgodnie z art. 78^1 K.c.
§ 1. Do zachowania elektronicznej formy czynności prawnej wystarcza złożenie oświadczenia woli w postaci elektronicznej i opatrzenie go kwalifikowanym podpisem elektronicznym.
§ 2. Oświadczenie woli złożone w formie elektronicznej jest równoważne z oświadczeniem woli złożonym w formie pisemnej.

MAZOWIECKA OKRĘGOWA IZBA INŻYNIERÓW BUDOWNICTWA

sygn. akt. MAZ/7131-7132/ 336 / 12 /K Warszawa, dnia 02 lipca 2012 r.

DECYZJA

Na podstawie art. 11 ust. 1 i art. 24 ust. 1 pkt 2 ustawy z dnia 15 grudnia 2000 r. o samorządach zawodowych architektów, inżynierów budownictwa oraz urbanistów (Dz. U. z 2001 r. nr 5, poz. 42 z późn. zm.), art. 12 ust. 1 pkt 1-5 oraz ust. 3, art. 13 ust. 1, 3 i 4, art. 14 ust. 1 pkt 2 ustawy z dnia 7 lipca 1994 r. Prawo budowlane (tekst jednolity: Dz. U. z 2010 r. Nr 243, poz. 1623 z późn. zm.) oraz § 11 ust. 1 pkt 1, § 15 i § 17 ust. 1 rozporządzenia Ministra Transportu i Budownictwa z dnia 28 kwietnia 2006 r. w sprawie samodzielnych funkcji technicznych w budownictwie (Dz.U. Nr 83 poz. 578 późn. zm.)

Okręgowa Komisja Kwalifikacyjna
Mazowieckiej Okręgowej Izby Inżynierów Budownictwa:
nadaje
Panu Michałowi Dębkowskiemu
magistrowi inżynierowi
urodzonemu dnia 3 września 1981 roku w m. Ostrów Mazowiecka, synowi Marka

UPRAWNIENIA BUDOWLANE
nr MAZ/ 0274 /PWOK/12

do projektowania i kierowania robotami budowlanymi
bez ograniczeń
w specjalności konstrukcyjno-budowlanej

Szczegółowy zakres uprawnień

I. Na mocy art. 12 ust. 1 pkt 1-5, art. 13 ust. 1, 3 i 4 ustawy – Prawo budowlane, w zakresie objętym wyżej wymienioną specjalnością, niniejsze uprawnienia stanowią podstawę do:

1/ projektowania, sprawdzania projektów architektoniczno-budowlanych i sprawowania nadzoru autorskiego,
2/ kierowania budową lub innymi robotami budowlanymi,
3/ kierowania wytwarzaniem konstrukcyjnych elementów budowlanych oraz nadzoru i kontroli technicznej wytwarzania tych elementów,
4/ wykonywania nadzoru inwestorskiego,
5/ sprawowania kontroli technicznej utrzymania obiektów budowlanych.

II. Na mocy § 15 rozporządzenia Ministra Transportu i Budownictwa z dnia 28 kwietnia 2006 r. w sprawie samodzielnych funkcji technicznych w budownictwie, niniejsze uprawnienia stanowią podstawę do:
sporządzania projektu zagospodarowania działki lub terenu w zakresie specjalności konstrukcyjno – budowlanej.

za zgodność z oryginałem

III. Na mocy § 17 ust. 1 w zw. z § 16 ust. 1 pkt 2 rozporządzenia Ministra Transportu i Budownictwa z dnia 28 kwietnia 2006 r. w sprawie samodzielnych funkcji technicznych w budownictwie, niniejsze uprawnienia stanowią podstawę do:
projektowania obiektu budowlanego i kierowania robotami budowlanymi związanymi z obiektem budowlanym w zakresie:

1/ sporządzania projektu architektoniczno – budowlanego w odniesieniu do konstrukcji obiektu oraz
2/ kierowania robotami budowlanymi w zakresie, o którym mowa w pkt 1/ oraz w odniesieniu do architektury obiektu.

UZASADNIENIE

W związku z uwzględnieniem w całości żądania strony, na podstawie art. 107 § 4 Kodeksu postępowania administracyjnego odstępuje się od uzasadnienia decyzji.

POUCZENIE

1.Zgodnie z art. 12 ust. 7 ustawy – Prawo budowlane, podstawę do wykonywania samodzielnych funkcji technicznych w budownictwie stanowi wpis do centralnego rejestru, prowadzonego przez Głównego Inspektora Nadzoru Budowlanego oraz wpis na listę członków właściwej izby samorządu zawodowego.
2. Od niniejszej decyzji służy odwołanie do Krajowej Komisji Kwalifikacyjnej Polskiej Izby Inżynierów Budownictwa w Warszawie za pośrednictwem Okręgowej Komisji Kwalifikacyjnej Mazowieckiej Okręgowej Izby Inżynierów Budownictwa w Warszawie, w terminie 14 dni od dnia jej doręczenia.

Skład Orzekający
1/ mgr inż. Leszek Ganowicz .....
2/ mgr inż. Krzysztof Latoszek .....
3/ mgr inż. Zygmunt Garwoliński .....

Otrzymują:
1. Pan Michał Dębkowski
   ul. Strażacka 42
   07-140 Sadowne
2. Główny Inspektor Nadzoru Budowlanego
3. a/a

za zgodność z oryginałem

POLSKA
IZBA
INŻYNIERÓW
BUDOWNICTWA

Zaświadczenie
o numerze weryfikacyjnym:
MAZ-WRI-FX6-BTY *

Pan MICHAŁ DĘBKOWSKI o numerze ewidencyjnym MAZ/BO/0448/12
adres zamieszkania [redacted]
jest członkiem Mazowieckiej Okregowej Izby Inżynierów Budownictwa i posiada wymagane ubezpieczenie od odpowiedzialności cywilnej.
Niniejsze zaświadczenie jest ważne od 2023-08-01 do 2024-07-31.

Zaświadczenie zostało wygenerowane elektronicznie i opatrzone bezpiecznym podpisem elektronicznym weryfikowanym przy pomocy ważnego kwalifikowanego certyfikatu w dniu 2023-07-17 roku przez:

Roman Lulis, Przewodniczący Rady Mazowieckiej Okregowej Izby Inżynierów Budownictwa.

Zgodnie z art. 78^1 K.c.
§ 1. Do zachowania elektronicznej formy czynności prawnej wystarcza złożenie oświadczenia woli w postaci elektronicznej i opatrzenie go kwalifikowanym podpisem elektronicznym.
§ 2. Oświadczenie woli złożone w formie elektronicznej jest równoważne z oświadczeniem woli złożonym w formie pisemnej.

* Weryfikację poprawności danych w niniejszym zaświadczeniu można sprawdzić za pomocą numeru weryfikacyjnego zaświadczenia na stronie Polskiej Izby Inżynierów Budownictwa www.piib.org.pl lub kontaktując się z biurem właściwej Okręgowej Izby Inżynierów Budownictwa.

1.15.2 Oświadczenie o sporządzeniu projektu zgodnie z obowiązującymi przepisami i zasadami wiedzy technicznej.

Zgodnie oświadczamy, że:

Projekt budowlany pt:

„PRZEBUDOWA STACJI UZDATNIANIA WODY W UŻRANKACH”

Lokalizacja inwestycji:	**Użranki; 11-700 Mrągowo**,
Jedn. ew.	**281003_2.0006,**
Obręb	**Grabowo,**
Dz. ew. Nr	**641/1**

jest kompletny oraz został opracowany zgodnie z przepisami, normami i zasadami wiedzy technicznej.

Branża:	Imię i nazwisko:	Nr uprawnień:	Podpis:
Projektanci:			
Architektoniczna	mgr inż. arch. Grzegorz TCHOREK	**MA/068/13**	
Technologiczno-sanitarna	mgr inż. Tomasz WŁODARCZYK	**MAZ/0218/POOS/07**	
Konstrukcyjno - budowlana	mgr inż. Sławomir SZARLEJA	**Wa-224/02**	
Projektanci sprawdzający:			
Architektoniczna	mgr inż. arch. Wojciech GAŁĄZKA	**MA/068/08**	
Technologiczno-sanitarna	mgr inż. Andrzej DROŻDŻ	**St-197/89**	
Konstrukcyjno - budowlana	mgr inż. MICHAŁ DĘBKOWSKI	**MAZ/0274/PWOK/12**	

1.15.3 Opinia geotechniczna

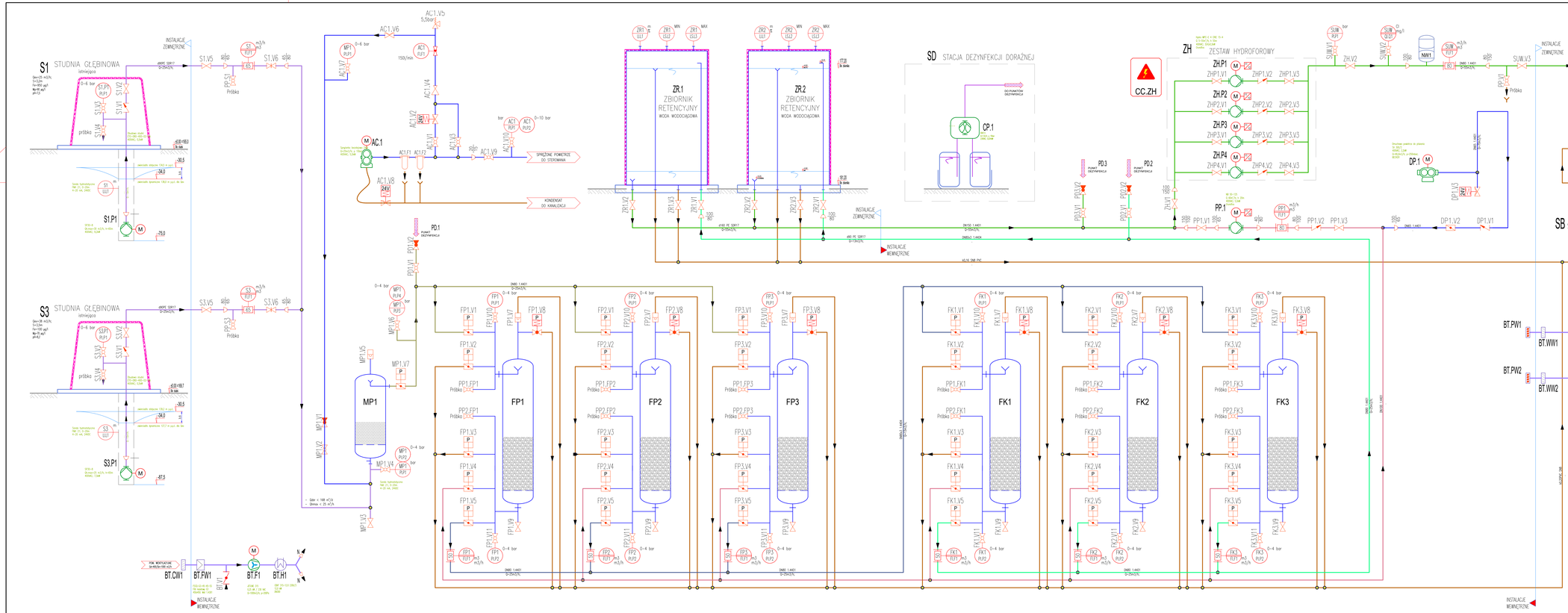

LEGENDA:

Instrumenty pomiarowe

- SUW 0/1/7 – instrument pomiarowy do sterowania zdalnego i lokalnego
- SUW RJ/1 – instrument pomiarowy do sterowania zdalnego
- FP2 RJ/1 – instrument pomiarowy do sterowania lokalnego

LI – pomiar poziomu
LS – przełącznik poziomu
PI – pomiar ciśnienia
FI – pomiar przepływu

Armatura

- zawory, przepustnice odcinające z napędem
- zawory, przepustnice odcinające
- zawory zwrotne
- zawory regulacyjne
- zawory odpowietrzające
- zawory bezpieczeństwa
- reduktor ciśnienia
- filtr powietrza

Urządzenia

- pompa wirowa
- sprężarka powietrza
- dmuchawa powietrza

CC.FP1B
- lokalna szafka elektryczna
- napęd elektryczny
- przetwornica częstotliwości

Oznaczenia

P.x	Pompa
CP.x	Pompa dozująca
DP.x	Dmuchawa powietrza
MP.x	Aerator
FP.x	Filtr odżelaziający
FK.x	Filtr odmanganiający
AC.x	Sprężarka powietrza
NW.x	Naczynie membranowe
CW.x	Czerpnia wentylacyjna
FW.x	Filtr wentylacyjny
F.x	Wentylator
H.x	Nagrzewnica
PW.x	Przepustnica wentylacyjna
WW.x	Wyrzutnia wentylacyjna
N	nawiewnik dalekiego zasięgu

*) – Rzeźba na podstawie dok. archiwalnej

Instalacje

- woda surowa
- woda napowietrzona
- woda odżelaziona
- woda odmanganiona
- woda uzdatniona
- woda płucząca
- ściek
- sprężone powietrze
- reagenty

INWESTOR:	GMINA MRĄGOWO ul. Królewiecka 60A; 11-700 Mrągowo www.gminamragowo.pl
BIURO PROJEKTOWE:	WT-PLAN Tomasz Włodarczyk ul. Kołobrzeska 41/2; 70-337 Szczecin biuro@wtplan.pl; +48 609 445 366
NAZWA PRZEDMIOTU ZAMÓWIENIA:	"PRZEBUDOWA STACJI UZDATNIANIA WODY w GRABOWIE"

Opracował: MAGDAL MECGARCZYK	BRANŻOWOŚĆ: ELEKTROENERGETYCZNA	NR DECYZJI: MRĄ.7231/6.2020/.02	NR: 2024	DATA:	PODPIS:
Sprawdził: Grzegorz TCHÓREK	BRANŻOWOŚĆ: ADMINISTRACYJNA	NR DECYZJI: MA/7408/13	NR: 2024	DATA:	PODPIS:
Opracował: MAGDAL MECGARCZYK	BRANŻOWOŚĆ: ELEKTROENERGETYCZNA	NR DECYZJI: MRĄ.7231/6.2020/.02	NR: 2024	DATA:	PODPIS:
Sprawdził: Sławomir SZWELUA	BRANŻOWOŚĆ: KONSTRUKCYJNO-BUDOWLANA	NR DECYZJI: Bu-224/02	NR: 2024	DATA:	PODPIS:
Opracował: Wojciech GRAJEWA	BRANŻOWOŚĆ: ADMINISTRACYJNA	NR DECYZJI: MA/7408/08	NR: 2024	DATA:	PODPIS:
Sprawdził: Andrzej OKROJEC	BRANŻOWOŚĆ: SANITARNA	NR DECYZJI: Sa-192/99	NR: 2024	DATA:	PODPIS:
Opracował: Michał DĄBROWSKI	BRANŻOWOŚĆ: KONSTRUKCYJNO-BUDOWLANA	NR DECYZJI: MRĄ.7231/6.PNEM/.12	NR: 2024	DATA:	PODPIS:

STACJA UZDATNIANIA WODY Ul. Ełcka Brzozowej, Grabowo, Dz. Nr. 867/1		STACJA UZDATNIANIA WODY SCHEMAT TECHNOLOGICZNY			RYSUNEK: PB/00-01
01	PAB	A; T; K	----	A-2+	----	Maj 2024

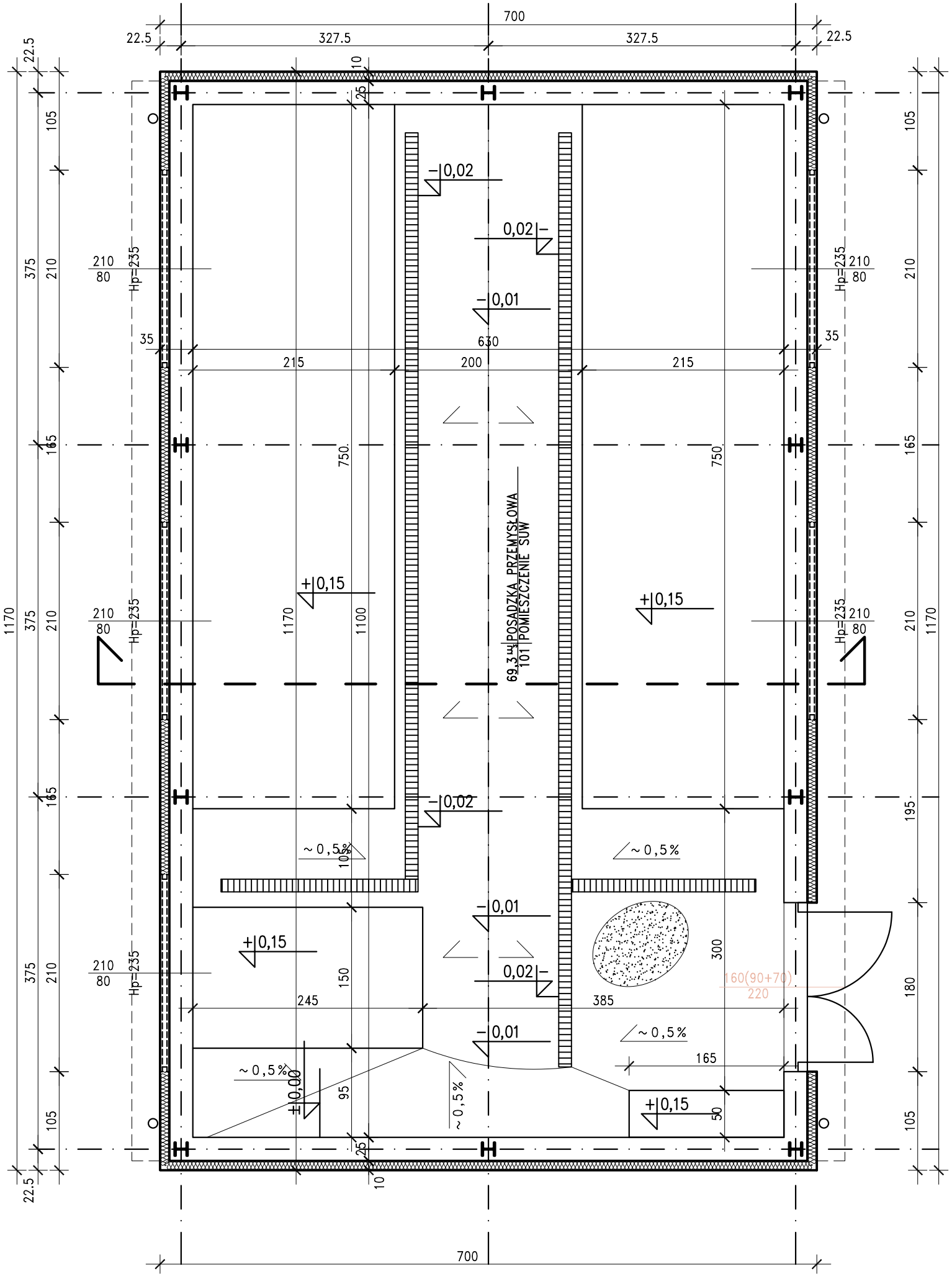

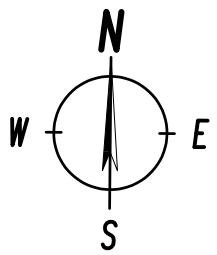

SC1	
	IZOLACJA PRZECIWWODNA
25cm	COKÓŁ ŻELBETOWY – WG PROJ. KONSTR.

SZ1	
10	PŁYTA WARSTWOWA
	KONSTRUKCJA STALOWA

DA1	
	PAPA NAWIERZCHNIOWA
10	STYROPAPA
	FOLIA PAROIZOLACYJNA
5	BLACHA TRAPEZOWA T50 GR. 0,7 MM S320

P1	
20	PŁYTA ŻELBETOWA POSADZKI NA GRUNCIE
	ZACIERANA LUB POKRYTA ŻYWICĄ
	WARSTWA POŚLIZGOWA (2xFOLIA)
15	CHUDY BETON
	PODBUDOWA Z WARSTWY ZAG. PIASKU

LEGENDA:

POSADZKA PRZEMYSŁOWA

UWAGI:

1. WSZYSTKIE WYMIARY BEZ MIANA PODANE SĄ W CENTYMETRACH. WYJĄTKIEM SĄ KOTY WYSOKOŚCIOWE, KTÓRYCH WARTOŚCI SĄ PODANE W METRACH.
2. OTWORY I PRZEPUSTY INSTALACYJNE WG PROJEKTÓW BRANŻOWYCH.
3. ZABEZPIECZENIE PPOŻ PRZEPUSTÓW TECHNICZNYCH W PRZEGRODACH (ŚCIANY, STROPY, ITD.) WG WYMAGAŃ PPOŻ DLA DANEJ PRZEGRODY.
4. WYMIARY I RODZAJ ELEMENTÓW KONSTRUKCYJNYCH WG PROJ. TECHNICZNEGO.
5. SPADKOWANIE POSADZKI WG PROJEKTU WYKONAWCZEGO

INWESTOR
GMINA MRĄGOWO
ul. Królewiecka 60A; 11–700 Mrągowo
www.gminamragowo.pl

JEDNOSTKA PROJEKTOWA:
WT-PLAN Tomasz Włodarczyk
ul. Jodłowa 2; 05–555 Tarczyn
twlodarczyk@wtplan.pl; +48 609 445 266

NAZWA ZAMIERZENIA BUDOWLANEGO

"PRZEBUDOWA STACJI UZDATNIANIA WODY w GRABOWIE"

GŁÓWNY PROJEKTANT: Tomasz WŁODARCZYK	SPECJALNOŚĆ: TECHNOLOGICZNO–SANITARNA	UPRAWNIENIA: MAZ/0218/POOS/07	DATA: V 2024	PODPIS
PROJEKTOWAŁ: Grzegorz TCHOREK	SPECJALNOŚĆ: ARCHITEKTONICZNA	UPRAWNIENIA: MA/068/13	DATA: V 2024	PODPIS
PROJEKTOWAŁ: Tomasz WŁODARCZYK	SPECJALNOŚĆ: TECHNOLOGICZNO–SANITARNA	UPRAWNIENIA: MAZ/0218/POOS/07	DATA: V 2024	PODPIS
PROJEKTOWAŁ: Sławomir SZARLEJA	SPECJALNOŚĆ: KONSTRUKCYJNO–BUDOWLANA	UPRAWNIENIA: Wa–224/02	DATA: V 2024	PODPIS
SPRAWDZAŁ: Wojciech GAŁĄZKA	SPECJALNOŚĆ: ARCHITEKTONICZNA	UPRAWNIENIA: MA/068/08	DATA: V 2024	PODPIS
SPRAWDZAŁ: Andrzej DROŻDŻ	SPECJALNOŚĆ: TECHNOLOGICZNA	UPRAWNIENIA: St–197/89	DATA: V 2024	PODPIS
SPRAWDZAŁ: Michał DĘBKOWSKI	SPECJALNOŚĆ: KONSTRUKCYJNO–BUDOWLANA	UPRAWNIENIA: MAZ/0274/PWOK/12	DATA: V 2024	PODPIS

ADRES ZAMIERZENIA	OBIEKT I TYTUŁ RYSUNKU	NR RYSUNKU
STACJA UZDATNIANIA WODY 11–700 Mrągowo; Grabowo; Dz. Nr 461/1	BUDYNEK TECHNOLOGICZNY Rzut	W320/ PAB.01-01

WERSJA	FAZA	BRANŻA	NR UMOWY	ARKUSZ	SKALA	DATA
01	PAB	A; T; K	---	A-3	1:50	Maj 2024

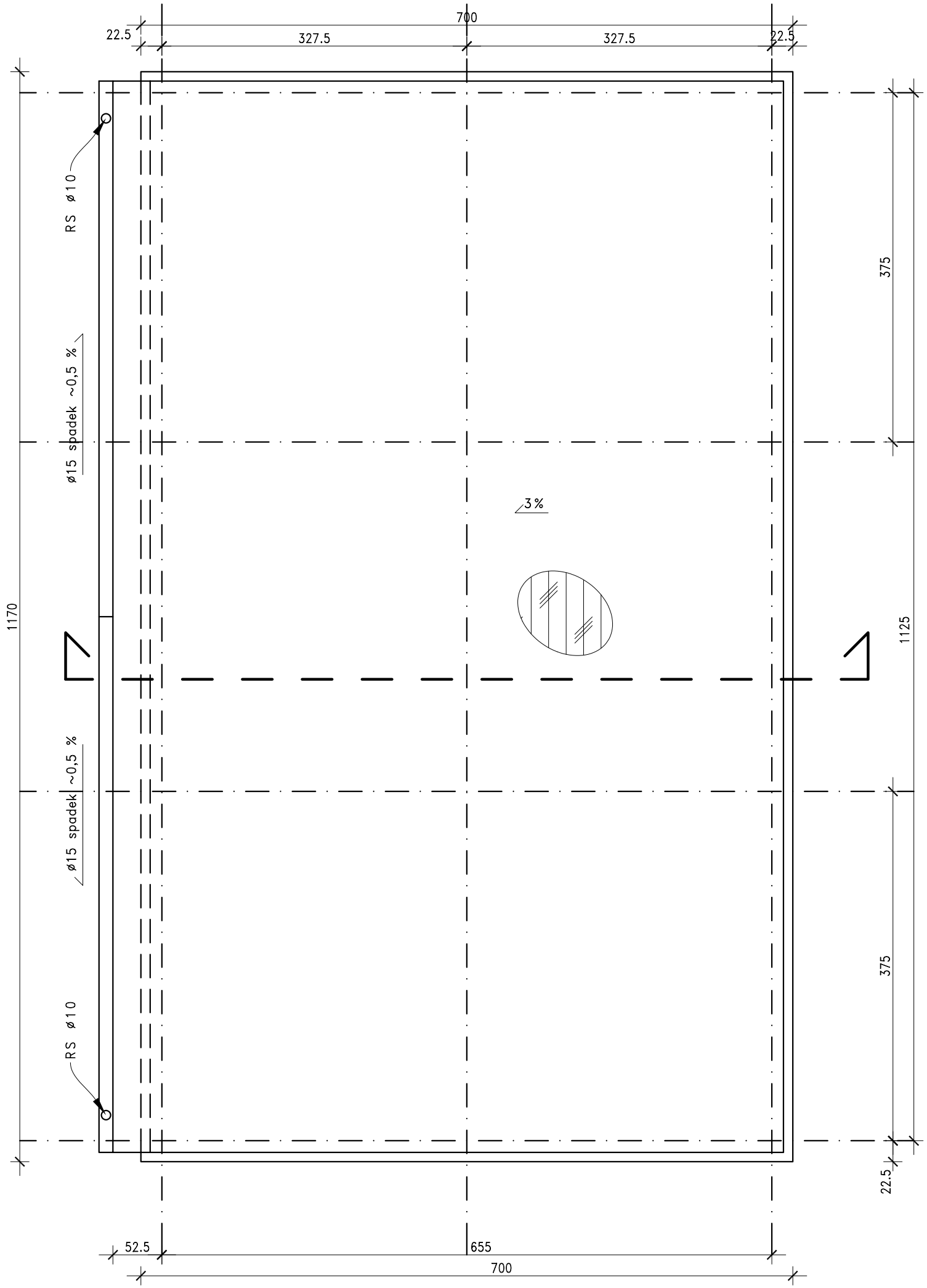

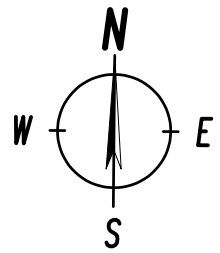

PAPA TERMOZGRZEWALNA

UWAGI:

1. WSZYSTKIE WYMIARY BEZ MIANA PODANE SĄ W CENTYMETRACH. WYJĄTKIEM SĄ KOTY WYSOKOŚCIOWE, KTÓRYCH WARTOŚCI SĄ PODANE W METRACH.
2. OTWORY I PRZEPUSTY INSTALACYJNE WG PROJEKTÓW BRANŻOWYCH.
3. ZABEZPIECZENIE PPOŻ PRZEPUSTÓW TECHNICZNYCH W PRZEGRODACH (ŚCIANY, STROPY, ITD.) WG WYMAGAŃ PPOŻ DLA DANEJ PRZEGRODY.
4. WYMIARY I RODZAJ ELEMENTÓW KONSTRUKCYJNYCH WG PROJ. TECHNICZNEGO.

INWESTOR
GMINA MRĄGOWO
ul. Królewiecka 60A; 11-700 Mrągowo
www.gminamragowo.pl

JEDNOSTKA PROJEKTOWA:
WT-PLAN Tomasz Włodarczyk
ul. Jodłowa 2; 05-555 Tarczyn
twlodarczyk@wtplan.pl; +48 609 445 266

NAZWA ZAMIERZENIA BUDOWLANEGO

"PRZEBUDOWA STACJI UZDATNIANIA WODY w GRABOWIE"

GŁÓWNY PROJEKTANT: Tomasz WŁODARCZYK	SPECJALNOŚĆ: TECHNOLOGICZNO-SANITARNA	UPRAWNIENIA: MAZ/0218/POOS/07	DATA: V 2024	PODPIS
PROJEKTOWAŁ: Grzegorz TCHOREK	SPECJALNOŚĆ: ARCHITEKTONICZNA	UPRAWNIENIA: MA/068/13	DATA: V 2024	PODPIS
PROJEKTOWAŁ: Tomasz WŁODARCZYK	SPECJALNOŚĆ: TECHNOLOGICZNO-SANITARNA	UPRAWNIENIA: MAZ/0218/POOS/07	DATA: V 2024	PODPIS
PROJEKTOWAŁ: Sławomir SZARLEJA	SPECJALNOŚĆ: KONSTRUKCYJNO-BUDOWLANA	UPRAWNIENIA: Wa-224/02	DATA: V 2024	PODPIS
SPRAWDZAŁ: Wojciech GAŁĄZKA	SPECJALNOŚĆ: ARCHITEKTONICZNA	UPRAWNIENIA: MA/068/08	DATA: V 2024	PODPIS
SPRAWDZAŁ: Andrzej DROŻDŻ	SPECJALNOŚĆ: TECHNOLOGICZNA	UPRAWNIENIA: St-197/89	DATA: V 2024	PODPIS
SPRAWDZAŁ: Michał DĘBKOWSKI	SPECJALNOŚĆ: KONSTRUKCYJNO-BUDOWLANA	UPRAWNIENIA: MAZ/0274/PWOK/12	DATA: V 2024	PODPIS

ADRES ZAMIERZENIA
STACJA UZDATNIANIA WODY
11-700 Mrągowo; Grabowo;
Dz. Nr 461/1

OBIEKT I TYTUŁ RYSUNKU
BUDYNEK TECHNOLOGICZNY
Rzut dachu

NR RYSUNKU
W320/ PAB.01-02

WERSJA	FAZA	BRANŻA	NR UMOWY	ARKUSZ	SKALA	DATA
01	PAB	A; T; K	---	A-3	1:50	Maj 2024

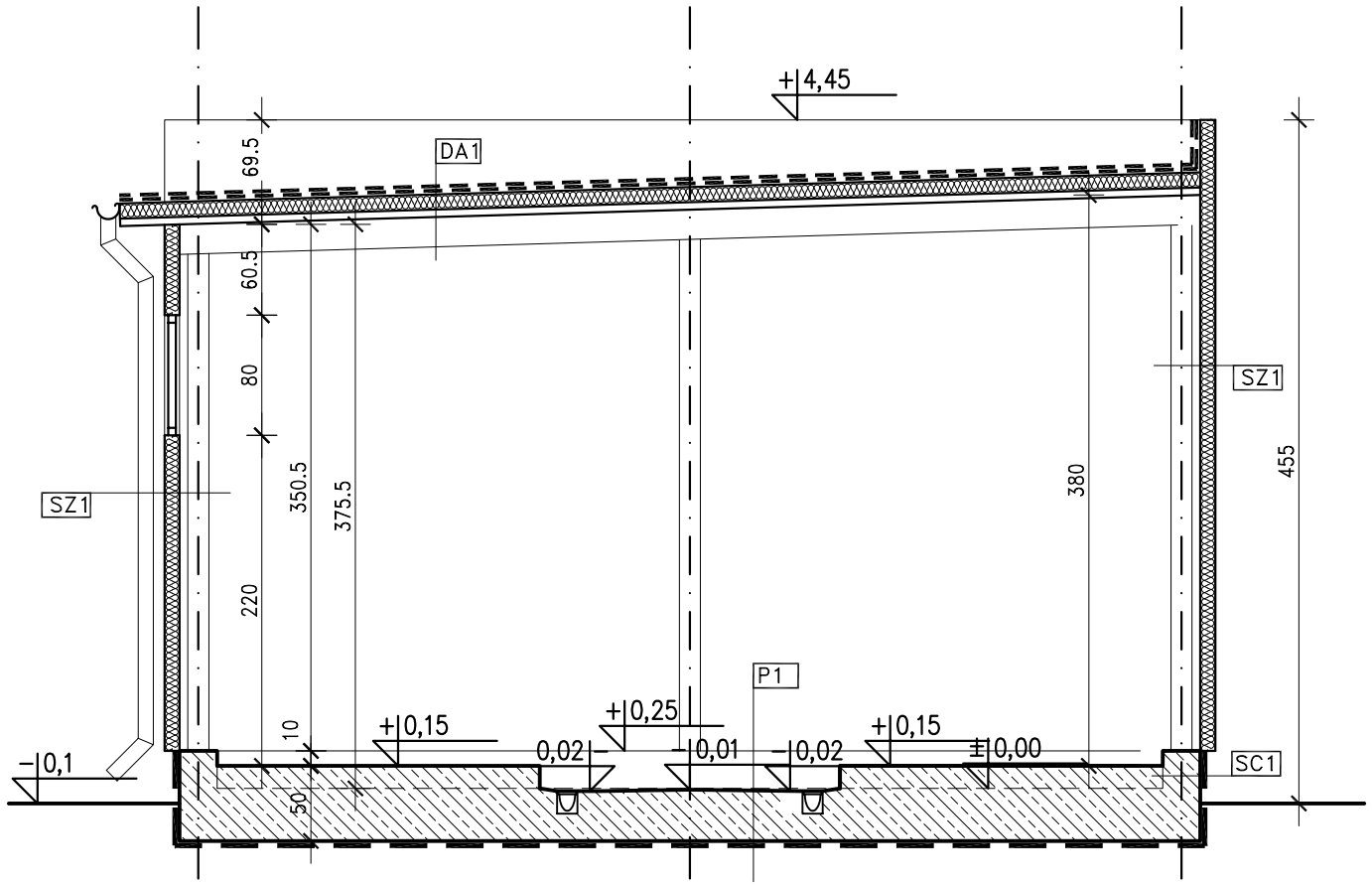

SC1	
	IZOLACJA PRZECIWWODNA
25cm	COKÓŁ ŻELBETOWY – WG PROJ. KONSTR.

SZ1	
10	PŁYTA WARSTWOWA
	KONSTRUKCJA STALOWA

DA1	
	PAPA NAWIERZCHNIOWA
10	STYROPAPA
	FOLIA PAROIZOLACYJNA
5	BLACHA TRAPEZOWA T50 GR. 0,7 MM S320

P1	
20	PŁYTA ŻELBETOWA POSADZKI NA GRUNCIE
	ZACIERANA LUB POKRYTA ŻYWICĄ
	WARSTWA POŚLIZGOWA (2xFOLIA)
15	CHUDY BETON
	PODBUDOWA Z WARSTWY ZAG. PIASKU

LEGENDA:

POSADZKA PRZEMYSŁOWA

UWAGI:

1. WSZYSTKIE WYMIARY BEZ MIANA PODANE SĄ W CENTYMETRACH. WYJĄTKIEM SĄ KOTY WYSOKOŚCIOWE, KTÓRYCH WARTOŚCI SĄ PODANE W METRACH.
2. OTWORY I PRZEPUSTY INSTALACYJNE WG PROJEKTÓW BRANŻOWYCH.
3. ZABEZPIECZENIE PPOŻ PRZEPUSTÓW TECHNICZNYCH W PRZEGRODACH (ŚCIANY, STROPY, ITD.) WG WYMAGAŃ PPOŻ DLA DANEJ PRZEGRODY.
4. WYMIARY I RODZAJ ELEMENTÓW KONSTRUKCYJNYCH WG PROJ. TECHNICZNEGO.
5. SPADKOWANIE POSADZKI WG PROJEKTU WYKONAWCZEGO

INWESTOR
GMINA MRĄGOWO
ul. Królewiecka 60A; 11-700 Mrągowo
www.gminamragowo.pl

JEDNOSTKA PROJEKTOWA:
WT-PLAN Tomasz Włodarczyk
ul. Jodłowa 2; 05-555 Tarczyn
twlodarczyk@wtplan.pl; +48 609 445 266

NAZWA ZAMIERZENIA BUDOWLANEGO

"PRZEBUDOWA STACJI UZDATNIANIA WODY w GRABOWIE"

GŁÓWNY PROJEKTANT: Tomasz WŁODARCZYK	SPECJALNOŚĆ: TECHNOLOGICZNO-SANITARNA	UPRAWNIENIA: MAZ/0218/POOS/07	DATA: V 2024	PODPIS
PROJEKTOWAŁ: Grzegorz TCHOREK	SPECJALNOŚĆ: ARCHITEKTONICZNA	UPRAWNIENIA: MA/068/13	DATA: V 2024	PODPIS
PROJEKTOWAŁ: Tomasz WŁODARCZYK	SPECJALNOŚĆ: TECHNOLOGICZNO-SANITARNA	UPRAWNIENIA: MAZ/0218/POOS/07	DATA: V 2024	PODPIS
PROJEKTOWAŁ: Sławomir SZARLEJA	SPECJALNOŚĆ: KONSTRUKCYJNO-BUDOWLANA	UPRAWNIENIA: Wa-224/02	DATA: V 2024	PODPIS
SPRAWDZAŁ: Wojciech GAŁĄZKA	SPECJALNOŚĆ: ARCHITEKTONICZNA	UPRAWNIENIA: MA/068/08	DATA: V 2024	PODPIS
SPRAWDZAŁ: Andrzej DROŻDŻ	SPECJALNOŚĆ: TECHNOLOGICZNA	UPRAWNIENIA: St-197/89	DATA: V 2024	PODPIS
SPRAWDZAŁ: Michał DĘBKOWSKI	SPECJALNOŚĆ: KONSTRUKCYJNO-BUDOWLANA	UPRAWNIENIA: MAZ/0274/PWOK/12	DATA: V 2024	PODPIS

ADRES ZAMIERZENIA	OBIEKT I TYTUŁ RYSUNKU	NR RYSUNKU
STACJA UZDATNIANIA WODY 11-700 Mrągowo; Grabowo; Dz. Nr 461/1	BUDYNEK TECHNOLOGICZNY Przekrój	W320/ PAB.01-03

WERSJA	FAZA	BRANŻA	NR UMOWY	ARKUSZ	SKALA	DATA
01	PAB	A; T; K	---	A-3	1:50	Maj 2024

ELEWACJA ZACHODNIA

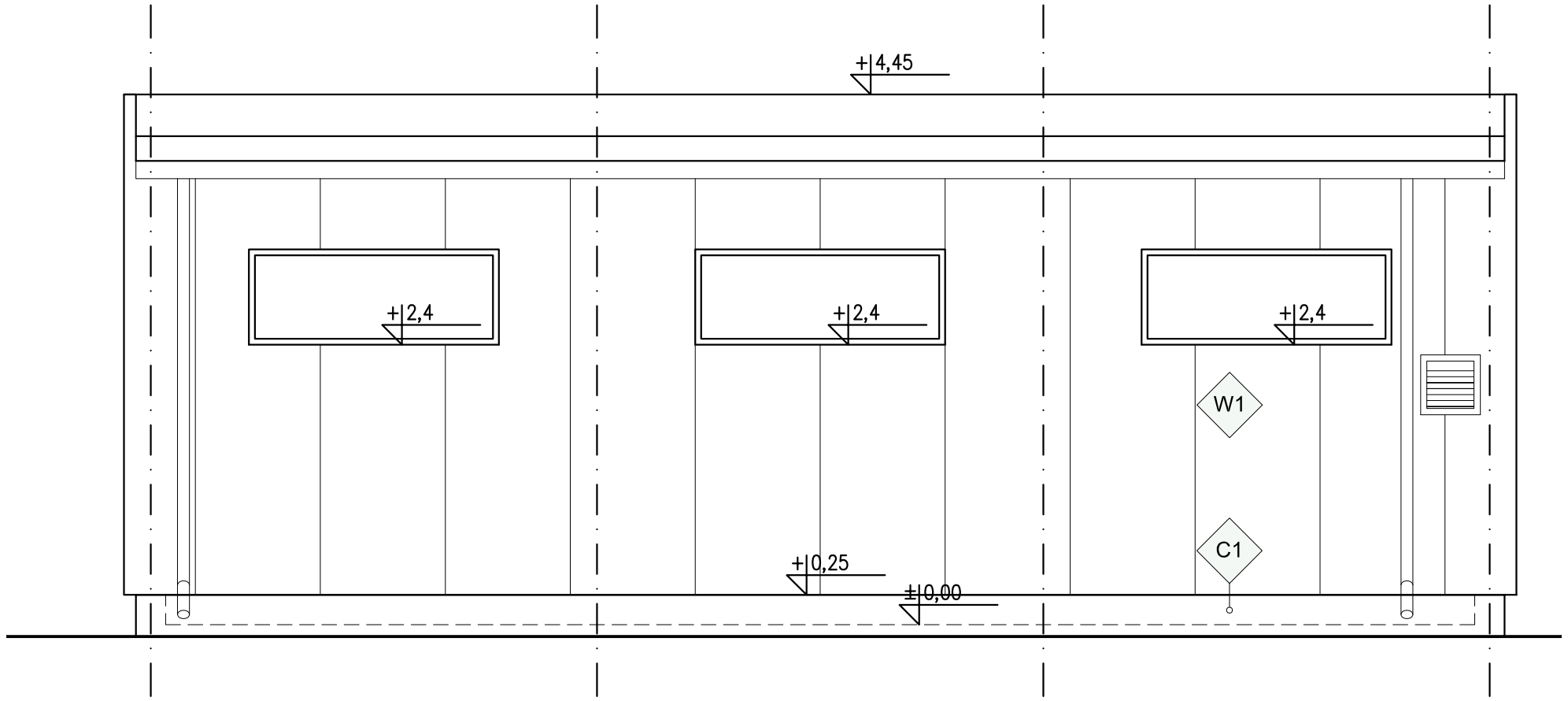

ELEWACJA FRONTOWA – POŁUDNIOWA

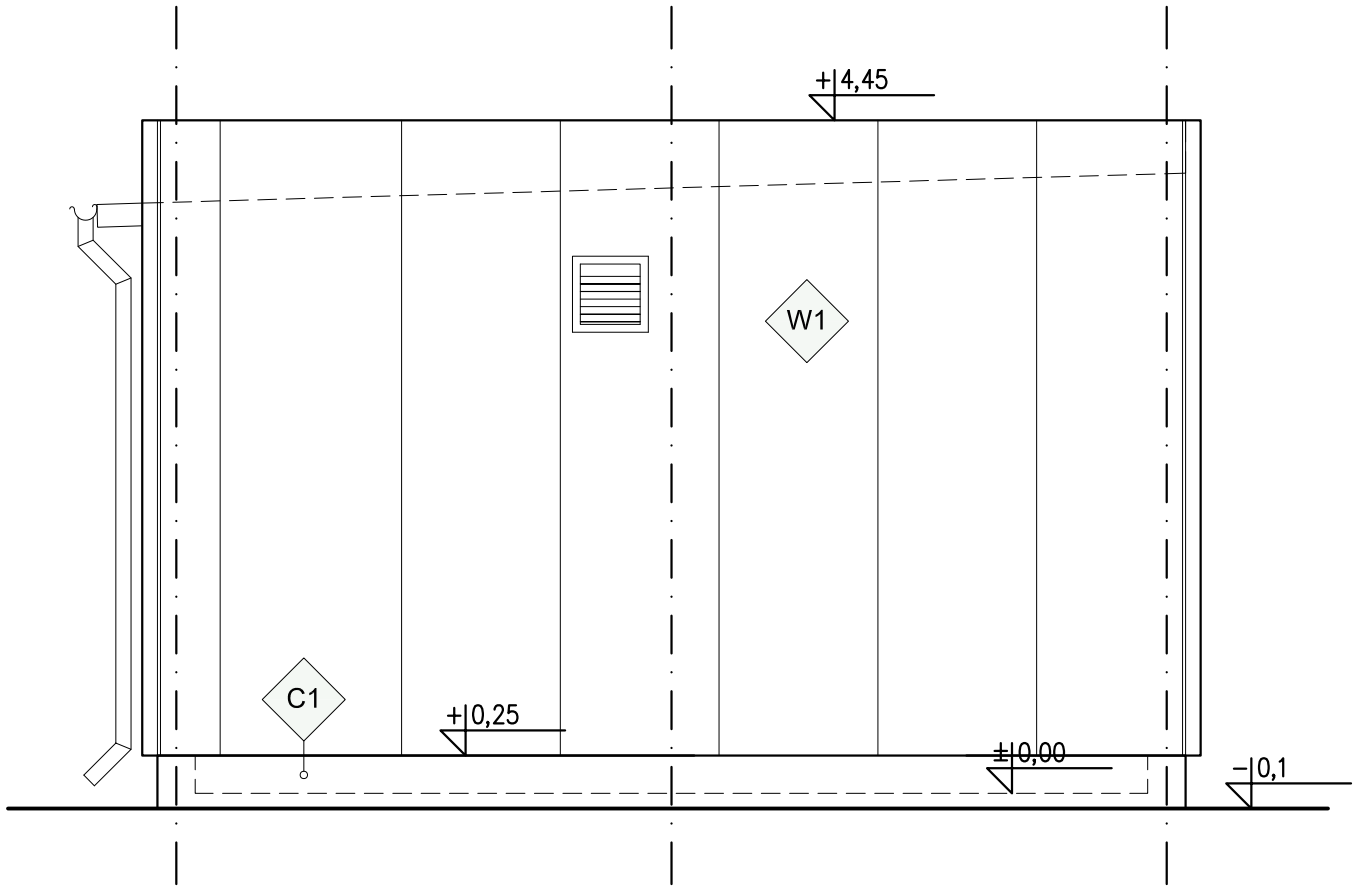

LEGENDA:

C1 – Cokół żelbetowy

W1 – Płyta warstwowa – RAL 9006

Ślusarka okienna i drzwiowa oraz bramy – RAL 9006

Wyrzutnie, czerpnie, wentylatory, itp. na elewacji i dachu – RAL 9006

Rury spustowe i rynny – RAL 9006

INWESTOR
GMINA MRĄGOWO
ul. Królewiecka 60A; 11–700 Mrągowo
www.gminamragowo.pl

JEDNOSTKA PROJEKTOWA:
WT-PLAN Tomasz Włodarczyk
ul. Jodłowa 2; 05–555 Tarczyn
twlodarczyk@wtplan.pl; +48 609 445 266

NAZWA ZAMIERZENIA BUDOWLANEGO

"PRZEBUDOWA STACJI UZDATNIANIA WODY w GRABOWIE"

GŁÓWNY PROJEKTANT: Tomasz WŁODARCZYK	SPECJALNOŚĆ: TECHNOLOGICZNO-SANITARNA	UPRAWNIENIA: MAZ/0218/POOS/07	DATA: V 2024	PODPIS
PROJEKTOWAŁ: Grzegorz TCHOREK	SPECJALNOŚĆ: ARCHITEKTONICZNA	UPRAWNIENIA: MA/068/13	DATA: V 2024	PODPIS
PROJEKTOWAŁ: Tomasz WŁODARCZYK	SPECJALNOŚĆ: TECHNOLOGICZNO-SANITARNA	UPRAWNIENIA: MAZ/0218/POOS/07	DATA: V 2024	PODPIS
PROJEKTOWAŁ: Sławomir SZARLEJA	SPECJALNOŚĆ: KONSTRUKCYJNO-BUDOWLANA	UPRAWNIENIA: Wa-224/02	DATA: V 2024	PODPIS
SPRAWDZAŁ: Wojciech GAŁĄZKA	SPECJALNOŚĆ: ARCHITEKTONICZNA	UPRAWNIENIA: MA/068/08	DATA: V 2024	PODPIS
SPRAWDZAŁ: Andrzej DROŻDŻ	SPECJALNOŚĆ: TECHNOLOGICZNA	UPRAWNIENIA: St-197/89	DATA: V 2024	PODPIS
SPRAWDZAŁ: Michał DĘBKOWSKI	SPECJALNOŚĆ: KONSTRUKCYJNO-BUDOWLANA	UPRAWNIENIA: MAZ/0274/PWOK/12	DATA: V 2024	PODPIS

ADRES ZAMIERZENIA
STACJA UZDATNIANIA WODY
11–700 Mrągowo; Grabowo;
Dz. Nr 461/1

OBIEKT I TYTUŁ RYSUNKU
BUDYNEK TECHNOLOGICZNY
Elewacje 1

NR RYSUNKU
W320/ PAB.01-04

WERSJA	FAZA	BRANŻA	NR UMOWY	ARKUSZ	SKALA	DATA
01	PAB	A; T; K	---	A-3	1:50	Maj 2024

ELEWACJA WSCHODNIA

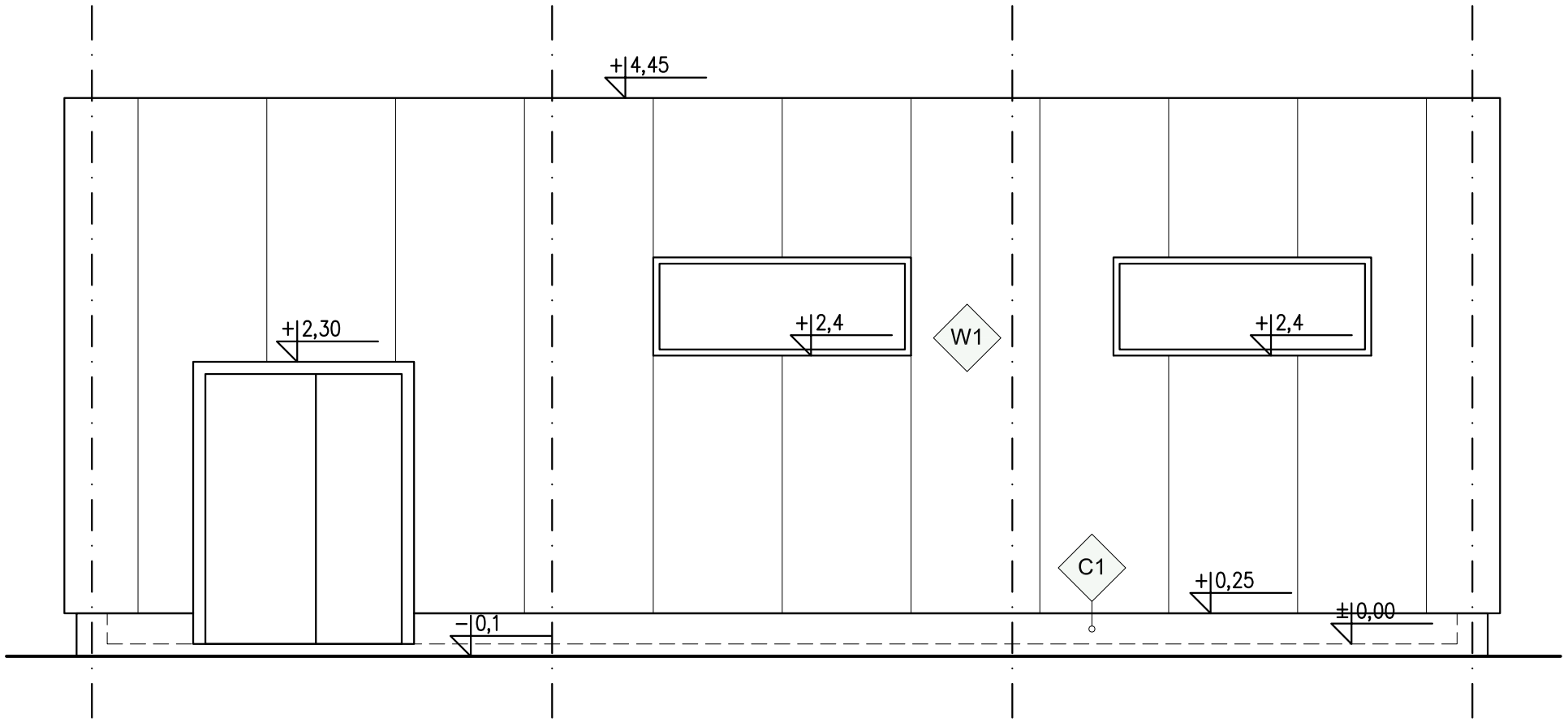

ELEWACJA PÓŁNOCNA

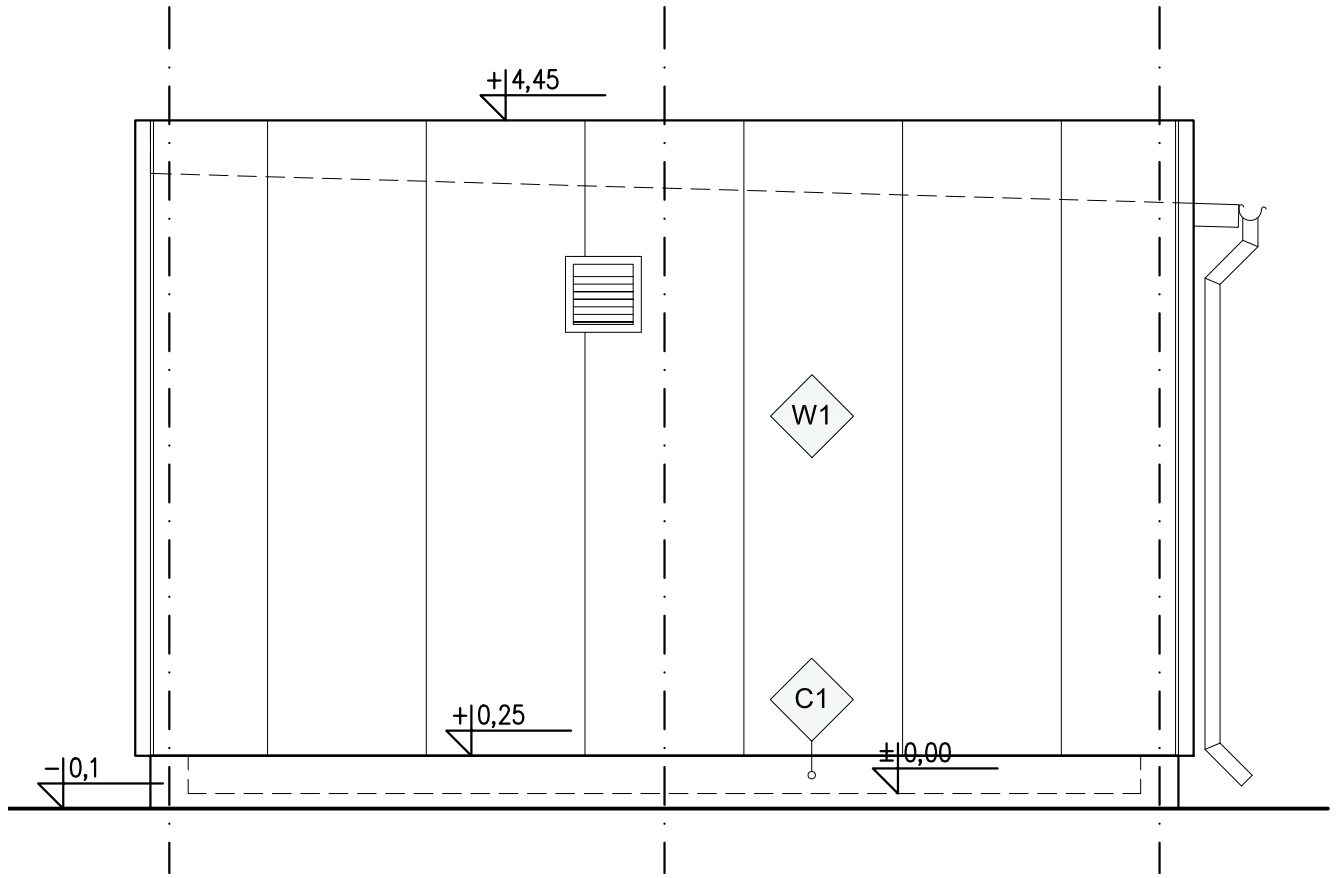

LEGENDA:

C1 — Cokół zelbetowy

W1 — Płyta warstwowa – RAL 9006

Ślusarka okienna i drzwiowa oraz bramy – RAL 9006

Wyrzutnie, czerpnie, wentylatory, itp. na elewacji i dachu – RAL 9006

Rury spustowe i rynny – RAL 9006

INWESTOR
GMINA MRĄGOWO
ul. Królewiecka 60A; 11-700 Mrągowo
www.gminamragowo.pl

JEDNOSTKA PROJEKTOWA:
WT-PLAN Tomasz Włodarczyk
ul. Jodłowa 2; 05-555 Tarczyn
twlodarczyk@wtplan.pl; +48 609 445 266

NAZWA ZAMIERZENIA BUDOWLANEGO

"PRZEBUDOWA STACJI UZDATNIANIA WODY w GRABOWIE"

GŁÓWNY PROJEKTANT: Tomasz WŁODARCZYK	SPECJALNOŚĆ: TECHNOLOGICZNO-SANITARNA	UPRAWNIENIA: MAZ/0218/POOS/07	DATA: V 2024	PODPIS
PROJEKTOWAŁ: Grzegorz TCHOREK	SPECJALNOŚĆ: ARCHITEKTONICZNA	UPRAWNIENIA: MA/068/13	DATA: V 2024	PODPIS
PROJEKTOWAŁ: Tomasz WŁODARCZYK	SPECJALNOŚĆ: TECHNOLOGICZNO-SANITARNA	UPRAWNIENIA: MAZ/0218/POOS/07	DATA: V 2024	PODPIS
PROJEKTOWAŁ: Sławomir SZARLEJA	SPECJALNOŚĆ: KONSTRUKCYJNO-BUDOWLANA	UPRAWNIENIA: Wa-224/02	DATA: V 2024	PODPIS
SPRAWDZAŁ: Wojciech GAŁĄZKA	SPECJALNOŚĆ: ARCHITEKTONICZNA	UPRAWNIENIA: MA/068/08	DATA: V 2024	PODPIS
SPRAWDZAŁ: Andrzej DROŻDŻ	SPECJALNOŚĆ: TECHNOLOGICZNA	UPRAWNIENIA: St-197/89	DATA: V 2024	PODPIS
SPRAWDZAŁ: Michał DĘBKOWSKI	SPECJALNOŚĆ: KONSTRUKCYJNO-BUDOWLANA	UPRAWNIENIA: MAZ/0274/PWOK/12	DATA: V 2024	PODPIS

ADRES ZAMIERZENIA	OBIEKT I TYTUŁ RYSUNKU	NR RYSUNKU
STACJA UZDATNIANIA WODY 11-700 Mrągowo; Grabowo; Dz. Nr 461/1	BUDYNEK TECHNOLOGICZNY Elewacje 2	W320/ PAB.01-05

WERSJA	FAZA	BRANŻA	NR UMOWY	ARKUSZ	SKALA	DATA
01	PAB	A; T; K	---	A-3	1:50	Maj 2024

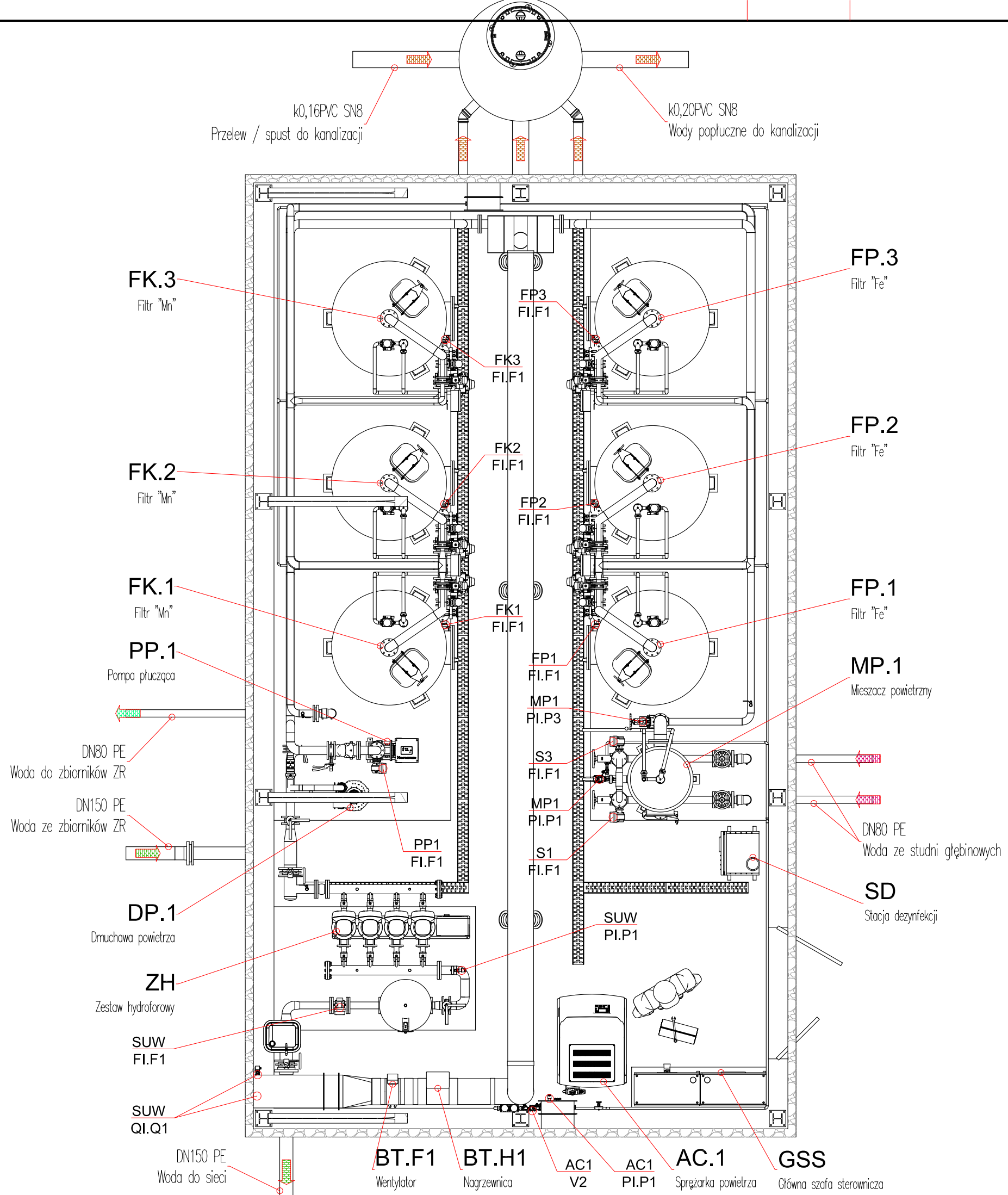

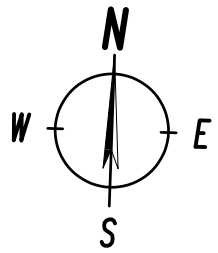

UWAGI:

1. Ze względu na charakter obiektu Wykonawca jest zobowiązany sprawdzić wszystkie wymiary przed rozpoczęciem prac budowlanych. Różnice w rysunkach i pomiarach oraz wszelkie rozbieżności i zmiany projektu muszą być wyjaśnione z projektantem przed rozpoczęciem prac budowlanych.
2. Opracowanie sporządzono na podstawie dokumentacji archiwalnej, wykonawca nie odpowiada za rozbieżności ze stanem faktycznym.
3. Poszczególne elementy, Wykonawca jest zobowiązany wykonać wg opisu technicznego i załączonej dokumentacji.
4. Brak wskazania na rysunku technicznym elementu, którego zastosowanie wynika ze znanych lub powszechnie przyjętych rozwiązań w zakresie sztuki budowlanej nie zwalnia wykonawcy z konieczności skalkulowania i zastosowania takiego elementu w porozumieniu z Inwestorem, a także z projektantem i za jego zgodą.
5. Każdy składnik projektowany należy rozpatrywać i rozpoznawać w dokumentacji w kontekście wszystkich rysunków, które do tego składnika się odnoszą, z uwzględnieniem wszystkich opisów technicznych i zasad sztuki budowlanej.
6. Elementy metalowe konstrukcji i urządzeń mocować do elementów budowlanych przy użyciu systemów wklejanych z kotwami A4. Wszystkie połączenia gwintowe zabezpieczyć przed zatarciem.
7. Połączenia rurociągów wykonywać zgodnie z zaleceniami producenta dla danego materiału przy zwróceniu szczególnej uwagi na warunki atmosferyczne i temperaturowe. Mocowanie rurociągów wg wytycznych producenta systemu instalacyjnego przy użyciu obejm systemowych dla temperatury medium +40°C. Obejmy z tworzywa sztucznego (PE, PP) lub stali nierdzewnej 0H18N9
8. Do połączeń kołnierzowych stosować uszczelki płaskie z pierścieniem stabilizującym.
9. Rurociągi nawodnione izolować termicznie min 1 m.ppt przy użyciu systemowych otulin EPS. Grubość otuliny ok.100mm

INWESTOR
GMINA MRĄGOWO
ul. Królewiecka 60A; 11-700 Mrągowo
www.gminamragowo.pl

JEDNOSTKA PROJEKTOWA:
WT-PLAN Tomasz Włodarczyk
ul. Jodłowa 2; 05-555 Tarczyn
twlodarczyk@wtplan.pl; +48 609 445 266

NAZWA ZAMIERZENIA BUDOWLANEGO

"PRZEBUDOWA STACJI UZDATNIANIA WODY w GRABOWIE"

GŁÓWNY PROJEKTANT: Tomasz WŁODARCZYK	SPECJALNOŚĆ: TECHNOLOGICZNO-SANITARNA	UPRAWNIENIA: MAZ/0218/POOS/07	DATA: V 2024	PODPIS
PROJEKTOWAŁ: Grzegorz TCHOREK	SPECJALNOŚĆ: ARCHITEKTONICZNA	UPRAWNIENIA: MA/068/13	DATA: V 2024	PODPIS
PROJEKTOWAŁ: Tomasz WŁODARCZYK	SPECJALNOŚĆ: TECHNOLOGICZNO-SANITARNA	UPRAWNIENIA: MAZ/0218/POOS/07	DATA: V 2024	PODPIS
PROJEKTOWAŁ: Sławomir SZARLEJA	SPECJALNOŚĆ: KONSTRUKCYJNO-BUDOWLANA	UPRAWNIENIA: Wa-224/02	DATA: V 2024	PODPIS
SPRAWDZAŁ: Wojciech GAŁĄZKA	SPECJALNOŚĆ: ARCHITEKTONICZNA	UPRAWNIENIA: MA/068/08	DATA: V 2024	PODPIS
SPRAWDZAŁ: Andrzej DROŻDŻ	SPECJALNOŚĆ: TECHNOLOGICZNA	UPRAWNIENIA: St-197/89	DATA: V 2024	PODPIS
SPRAWDZAŁ: Michał DĘBKOWSKI	SPECJALNOŚĆ: KONSTRUKCYJNO-BUDOWLANA	UPRAWNIENIA: MAZ/0274/PWOK/12	DATA: V 2024	PODPIS

ADRES ZAMIERZENIA
STACJA UZDATNIANIA WODY
11-700 Mrągowo; Grabowo;
Dz. Nr 461/1

TYTUŁ RYSUNKU
STACJA UZDATNIANIA WODY
BUDYNEK TECHNOLOGICZNY
Rzut instalacji technologicznych

NR RYSUNKU
W320/ PAB.01-06

WERSJA	FAZA	BRANŻA	NR UMOWY	ARKUSZ	SKALA	DATA
01	PAB	A; T; K	---	A-3	1:50	Maj 2024

BETON	– C30/37 (B37) W8, F100
BETON podkładowy	– C12/15 (B15)
Klasa ekspozycji	– XC2, XF3, XD1, XA1
Stal zbrojeniowa	– A–III N (B500 SP)
Otulina zbrojenia	– 4,0cm

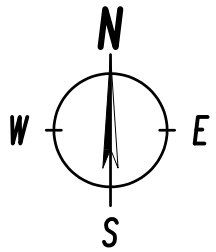

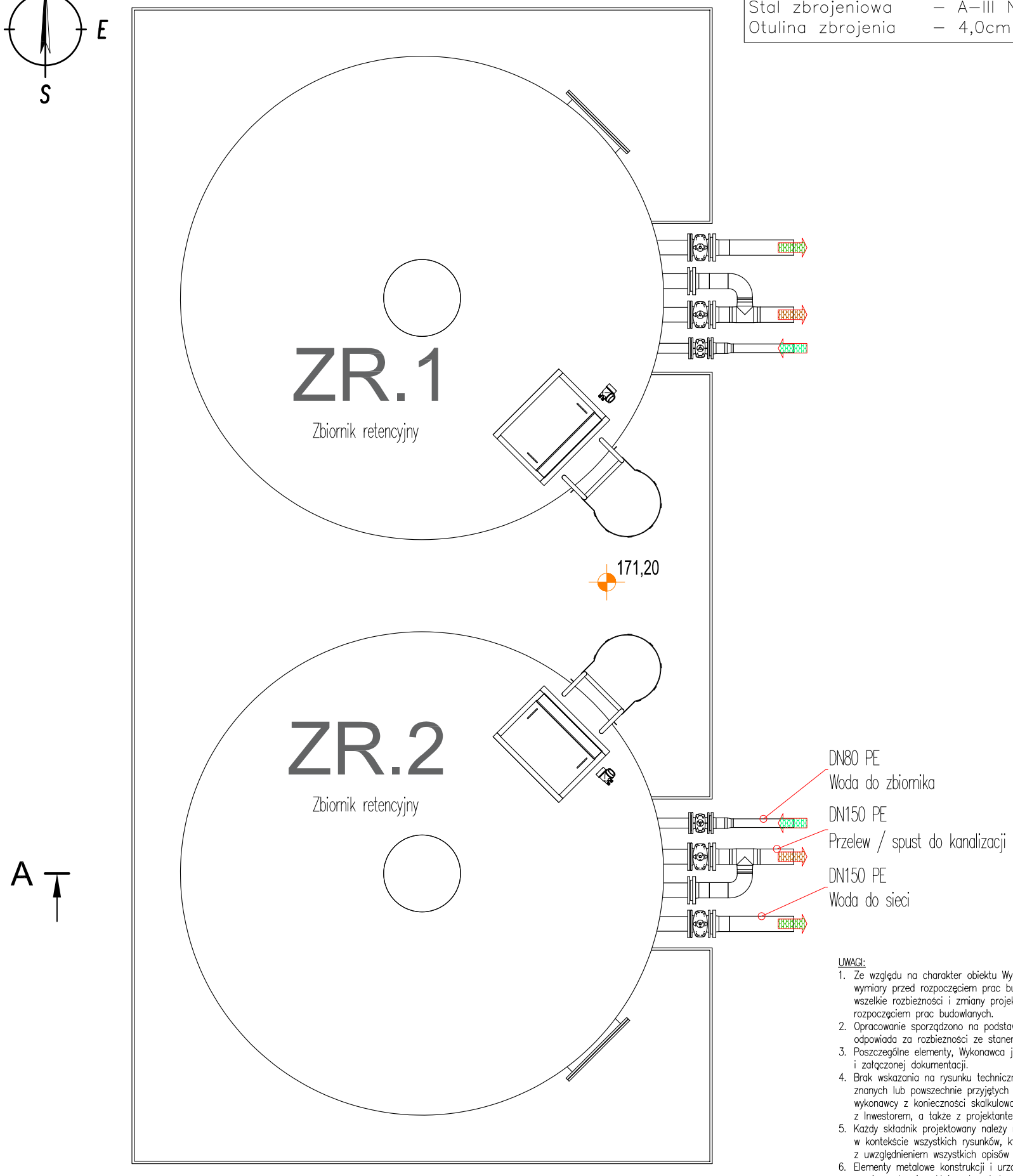

A-A (1:50)

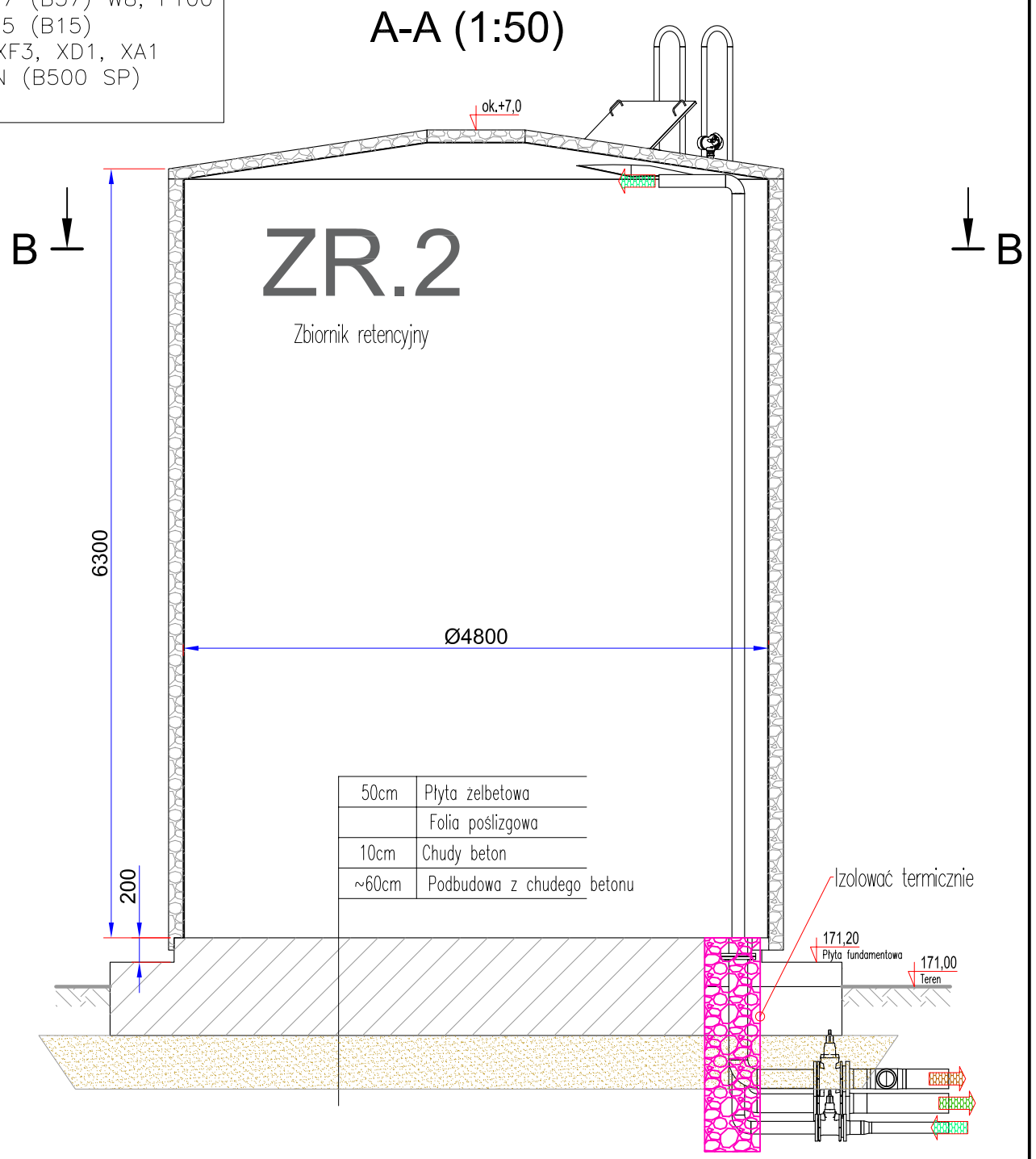

UWAGI:

1. Ze względu na charakter obiektu Wykonawca jest zobowiązany sprawdzić wszystkie wymiary przed rozpoczęciem prac budowlanych. Różnice w rysunkach i pomiarach oraz wszelkie rozbieżności i zmiany projektu muszą być wyjaśnione z projektantem przed rozpoczęciem prac budowlanych.
2. Opracowanie sporządzono na podstawie dokumentacji archiwalnej, wykonawca nie odpowiada za rozbieżności ze stanem faktycznym.
3. Poszczególne elementy, Wykonawca jest zobowiązany wykonać wg opisu technicznego i załączonej dokumentacji.
4. Brak wskazania na rysunku technicznym elementu, którego zastosowanie wynika ze znanych lub powszechnie przyjętych rozwiązań w zakresie sztuki budowlanej nie zwalnia wykonawcy z konieczności skalkulowania i zastosowania takiego elementu w porozumieniu z Inwestorem, a także z projektantem i za jego zgodą.
5. Każdy składnik projektowany należy rozpatrywać i rozpoznawać w dokumentacji w kontekście wszystkich rysunków, które do tego składnika się odnoszą, z uwzględnieniem wszystkich opisów technicznych i zasad sztuki budowlanej.
6. Elementy metalowe konstrukcji i urządzeń mocować do elementów budowlanych przy użyciu systemów wklejanych z kotwami A4. Wszystkie połączenia gwintowe zabezpieczyć przed zatarciem.
7. Połączenia rurociągów wykonywać zgodnie z zaleceniami producenta dla danego materiału przy zwróceniu szczególnej uwagi na warunki atmosferyczne i temperaturowe. Mocowanie rurociągów wg wytycznych producenta systemu instalacyjnego przy użyciu obejm systemowych dla temperatury medium +40°C. Obejmy z tworzywa sztucznego (PE, PP) lub stali nierdzewnej OH18N9
8. Do połączeń kołnierzowych stosować uszczelki płaskie z pierścieniem stabilizującym.
9. Rurociągi nawodnione izolować termicznie min 1 m.ppt przy użyciu systemowych otulin EPS. Grubość otuliny ok.100mm

INWESTOR
GMINA MRĄGOWO
ul. Królewiecka 60A; 11–700 Mrągowo
www.gminamragowo.pl

JEDNOSTKA PROJEKTOWA:
WT-PLAN Tomasz Włodarczyk
ul. Jodłowa 2; 05–555 Tarczyn
twlodarczyk@wtplan.pl; +48 609 445 266

NAZWA ZAMIERZENIA BUDOWLANEGO

"PRZEBUDOWA STACJI UZDATNIANIA WODY w GRABOWIE"

GŁÓWNY PROJEKTANT: Tomasz WŁODARCZYK	SPECJALNOŚĆ: TECHNOLOGICZNO–SANITARNA	UPRAWNIENIA: MAZ/0218/POOS/07	DATA: V 2024	PODPIS
PROJEKTOWAŁ: Grzegorz TCHOREK	SPECJALNOŚĆ: ARCHITEKTONICZNA	UPRAWNIENIA: MA/068/13	DATA: V 2024	PODPIS
PROJEKTOWAŁ: Tomasz WŁODARCZYK	SPECJALNOŚĆ: TECHNOLOGICZNO–SANITARNA	UPRAWNIENIA: MAZ/0218/POOS/07	DATA: V 2024	PODPIS
PROJEKTOWAŁ: Sławomir SZARLEJA	SPECJALNOŚĆ: KONSTRUKCYJNO–BUDOWLANA	UPRAWNIENIA: Wa–224/02	DATA: V 2024	PODPIS
SPRAWDZAŁ: Wojciech GAŁĄZKA	SPECJALNOŚĆ: ARCHITEKTONICZNA	UPRAWNIENIA: MA/068/08	DATA: V 2024	PODPIS
SPRAWDZAŁ: Andrzej DROŻDŻ	SPECJALNOŚĆ: TECHNOLOGICZNA	UPRAWNIENIA: St–197/89	DATA: V 2024	PODPIS
SPRAWDZAŁ: Michał DĘBKOWSKI	SPECJALNOŚĆ: KONSTRUKCYJNO–BUDOWLANA	UPRAWNIENIA: MAZ/0274/PWOK/12	DATA: V 2024	PODPIS

ADRES ZAMIERZENIA	TYTUŁ RYSUNKU	NR RYSUNKU
STACJA UZDATNIANIA WODY 11–700 Mrągowo; Grabowo; Dz. Nr 461/1	STACJA UZDATNIANIA WODY ZBIORNIKI RETENCYJNE Rzut; Przekrój A–A	W320/ PAB.02-01

WERSJA	FAZA	BRANŻA	NR UMOWY	ARKUSZ	SKALA	DATA
01	PAB	A; T; K	---	A-3	1:50	Maj 2024

B-B (1:50)

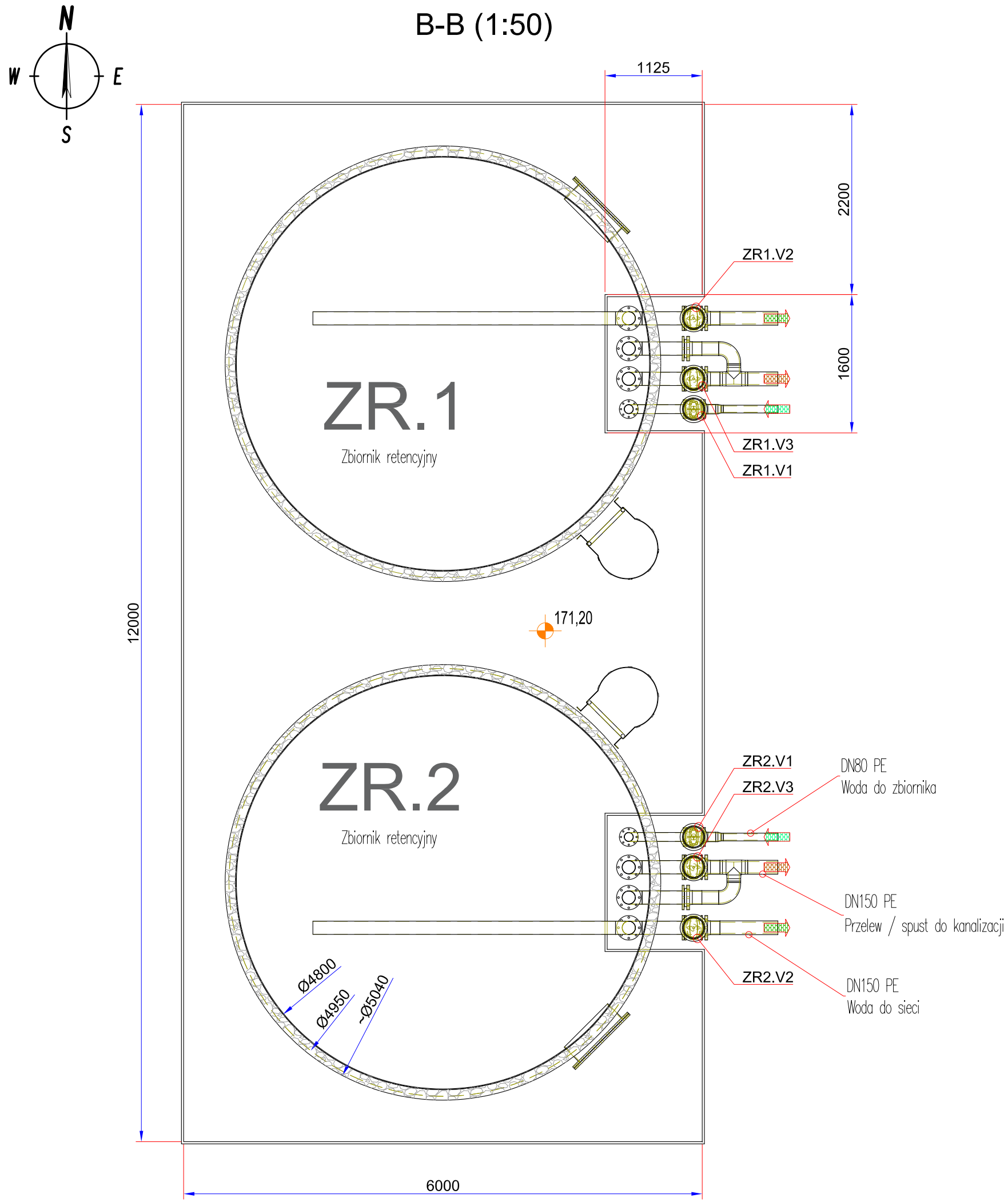

UWAGI:

1. Ze względu na charakter obiektu Wykonawca jest zobowiązany sprawdzić wszystkie wymiary przed rozpoczęciem prac budowlanych. Różnice w rysunkach i pomiarach oraz wszelkie rozbieżności i zmiany projektu muszą być wyjaśnione z projektantem przed rozpoczęciem prac budowlanych.
2. Opracowanie sporządzono na podstawie dokumentacji archiwalnej, wykonawca nie odpowiada za rozbieżności ze stanem faktycznym.
3. Poszczególne elementy, Wykonawca jest zobowiązany wykonać wg opisu technicznego i załączonej dokumentacji.
4. Brak wskazania na rysunku technicznym elementu, którego zastosowanie wynika ze znanych lub powszechnie przyjętych rozwiązań w zakresie sztuki budowlanej nie zwalnia wykonawcy z konieczności skalkulowania i zastosowania takiego elementu w porozumieniu z Inwestorem, a także z projektantem i za jego zgodą.
5. Każdy składnik projektowany należy rozpatrywać i rozpoznawać w dokumentacji w kontekście wszystkich rysunków, które do tego składnika się odnoszą, z uwzględnieniem wszystkich opisów technicznych i zasad sztuki budowlanej.
6. Elementy metalowe konstrukcji i urządzeń mocować do elementów budowlanych przy użyciu systemów wklejanych z kotwami A4. Wszystkie połączenia gwintowe zabezpieczyć przed zatarciem.
7. Połączenia rurociągów wykonywać zgodnie z zaleceniami producenta dla danego materiału przy zwróceniu szczególnej uwagi na warunki atmosferyczne i temperaturowe. Mocowanie rurociągów wg wytycznych producenta systemu instalacyjnego przy użyciu obejm systemowych dla temperatury medium +40°C. Obejmy z tworzywa sztucznego (PE, PP) lub stali nierdzewnej 0H18N9
8. Do połączeń kołnierzowych stosować uszczelki płaskie z pierścieniem stabilizującym.
9. Doziemne nawodnione rurociągi izolować termicznie min 1 m.ppt przy użyciu systemowych otulin EPS. Grubość otuliny ok.100mm

INWESTOR
GMINA MRĄGOWO
ul. Królewiecka 60A; 11-700 Mrągowo
www.gminamragowo.pl

JEDNOSTKA PROJEKTOWA:
WT-PLAN Tomasz Włodarczyk
ul. Jodłowa 2; 05-555 Tarczyn
twlodarczyk@wtplan.pl; +48 609 445 266

NAZWA ZAMIERZENIA BUDOWLANEGO

"PRZEBUDOWA STACJI UZDATNIANIA WODY w GRABOWIE"

GŁÓWNY PROJEKTANT	SPECJALNOŚĆ	UPRAWNIENIA	DATA	PODPIS
Tomasz WŁODARCZYK	TECHNOLOGICZNO-SANITARNA	MAZ/0218/POOS/07	V 2024	
PROJEKTOWAŁ: Tomasz WŁODARCZYK	SPECJALNOŚĆ TECHNOLOGICZNO-SANITARNA	UPRAWNIENIA MAZ/0218/POOS/07	DATA V 2024	PODPIS
SPRAWDZAŁ: Andrzej DROŻDŻ	SPECJALNOŚĆ TECHNOLOGICZNO-SANITARNA	UPRAWNIENIA St-197/89	DATA V 2024	PODPIS

ADRES ZAMIERZENIA	TYTUŁ RYSUNKU	NR RYSUNKU
STACJA UZDATNIANIA WODY 11-700 Mrągowo; Grabowo; Dz. Nr 461/1	STACJA UZDATNIANIA WODY ZBIORNIKI RETENCYJNE Przekrój B-B	W320/ PT.T/02-02

WERSJA	FAZA	BRANŻA	NR UMOWY	ARKUSZ	SKALA	DATA
01	PT	T	---	A-3	1:50	Maj 2024

STUDNIA - Założenia dla prfabrykacji

BETON	– C30/37 (B37) W8, F100
BETON podkładowy	– C12/15 (B15)
Klasa ekspozycji	– XC2, XF3, XD1, XA1
Stal zbrojeniowa	– A–III N (B500 SP)

A-A (1:50)

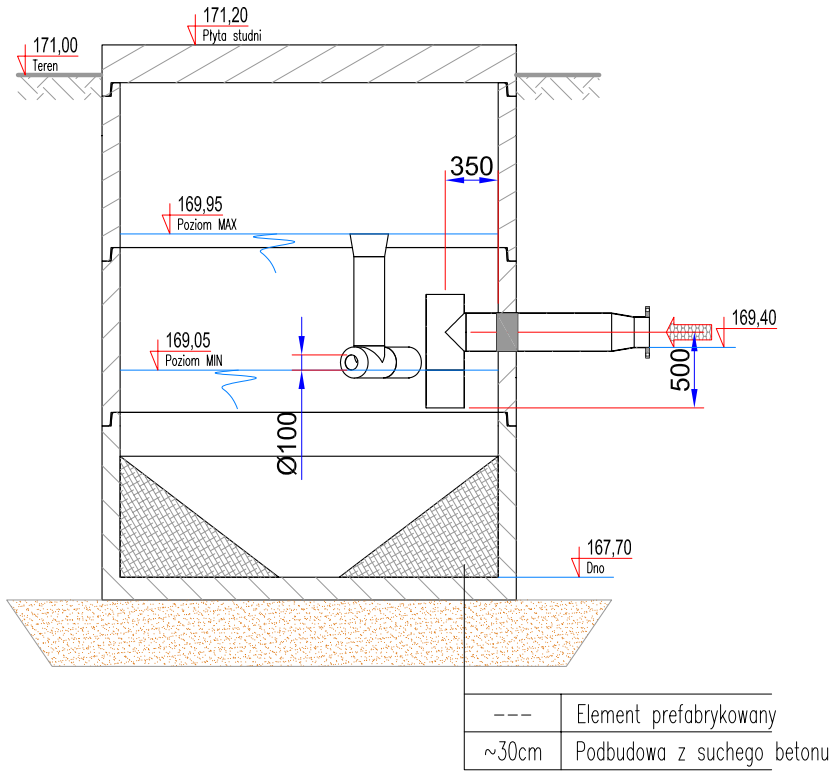

B-B (1:50)

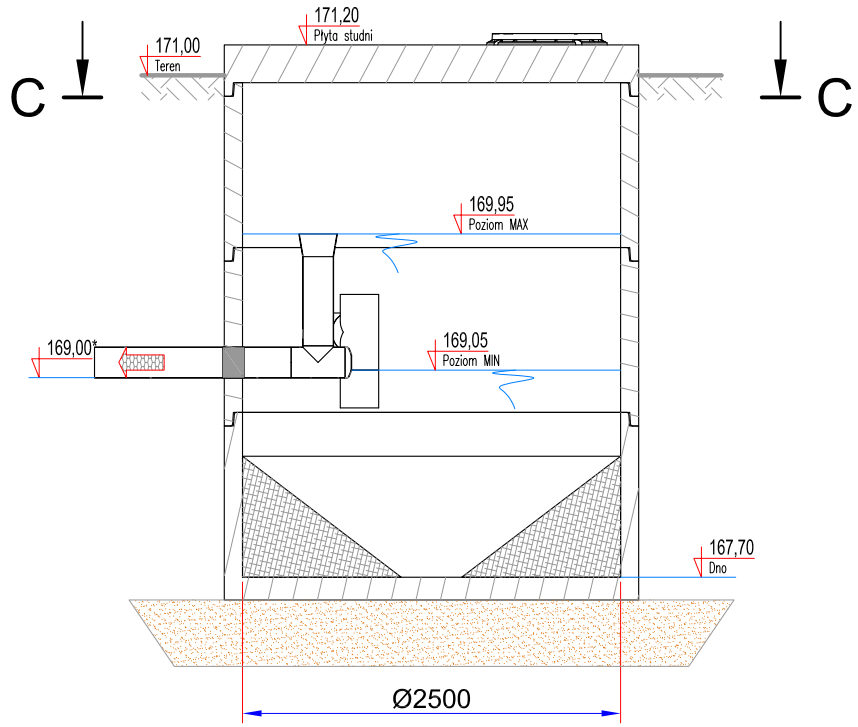

C-C (1:50)

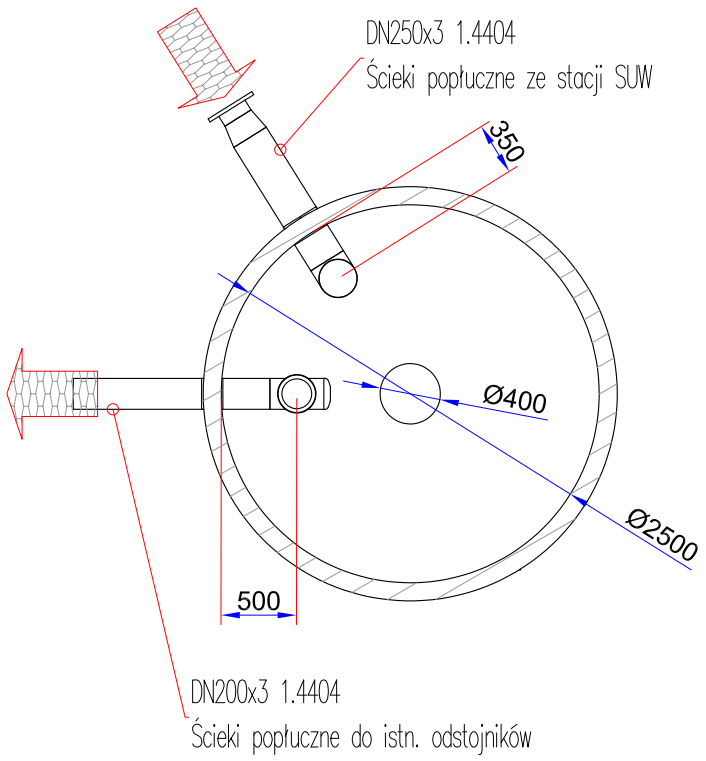

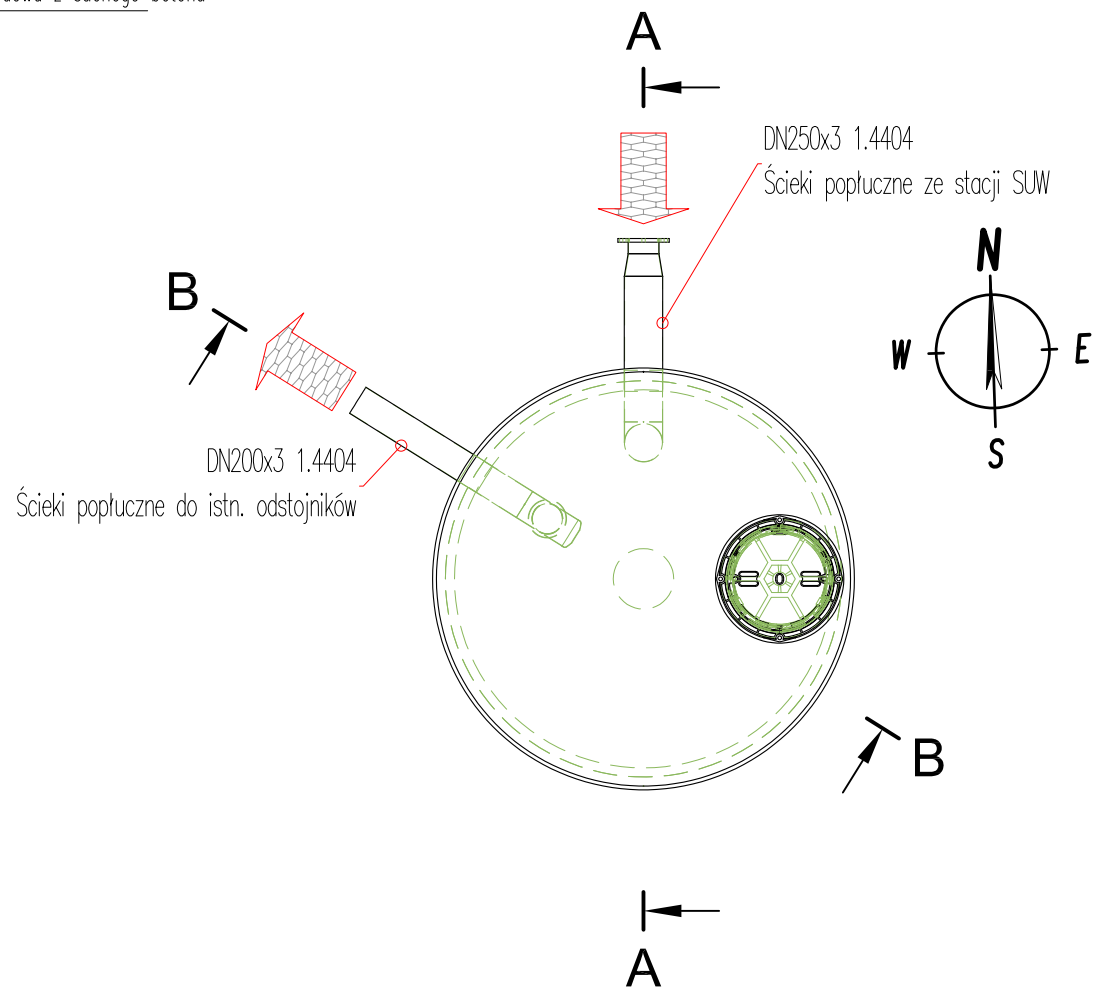

*) Rzedna na podstawie dok. archiwalnej. Zachować relacje miedzy rzędnymi

UWAGI:

1. Ze względu na charakter obiektu Wykonawca jest zobowiązany sprawdzić wszystkie wymiary przed rozpoczęciem prac budowlanych. Różnice w rysunkach i pomiarach oraz wszelkie rozbieżności i zmiany projektu muszą być wyjaśnione z projektantem przed rozpoczęciem prac budowlanych.
2. Opracowanie sporządzono na podstawie dokumentacji archiwalnej, wykonawca nie odpowiada za rozbieżności ze stanem faktycznym.
3. Poszczególne elementy, Wykonawca jest zobowiązany wykonać wg opisu technicznego i załączonej dokumentacji.
4. Brak wskazania na rysunku technicznym elementu, którego zastosowanie wynika ze znanych lub powszechnie przyjętych rozwiązań w zakresie sztuki budowlanej nie zwalnia wykonawcy z konieczności skalkulowania i zastosowania takiego elementu w porozumieniu z Inwestorem, a także z projektantem i za jego zgodą.
5. Każdy składnik projektowany należy rozpatrywać i rozpoznawać w dokumentacji w kontekście wszystkich rysunków, które do tego składnika się odnoszą, z uwzględnieniem wszystkich opisów technicznych i zasad sztuki budowlanej.
6. Elementy metalowe konstrukcji i urządzeń mocować do elementów budowlanych przy użyciu systemów wklejanych z kotwami A4. Wszystkie połączenia gwintowe zabezpieczyć przed zatarciem.
8. Otwory do montażu rurociągów techologicznych wykonać jako wiercone. Przejścia uszczelnić – uszczelnienia łańcuchowe ze śrubami A4.
9. Do połączeń kołnierzowych stosować uszczelki płaskie z pierścieniem stabilizującym.

INWESTOR
GMINA MRĄGOWO
ul. Królewiecka 60A; 11–700 Mrągowo
www.gminamragowo.pl

JEDNOSTKA PROJEKTOWA:
WT-PLAN Tomasz Włodarczyk
ul. Jodłowa 2; 05–555 Tarczyn
twlodarczyk@wtplan.pl; +48 609 445 266

NAZWA ZAMIERZENIA BUDOWLANEGO

"PRZEBUDOWA STACJI UZDATNIANIA WODY w GRABOWIE"

GŁÓWNY PROJEKTANT: Tomasz WŁODARCZYK	SPECJALNOŚĆ: TECHNOLOGICZNO-SANITARNA	UPRAWNIENIA: MAZ/0218/POOS/07	DATA: V 2024	PODPIS
PROJEKTOWAŁ: Grzegorz TCHOREK	SPECJALNOŚĆ: ARCHITEKTONICZNA	UPRAWNIENIA: MA/068/13	DATA: V 2024	PODPIS
PROJEKTOWAŁ: Tomasz WŁODARCZYK	SPECJALNOŚĆ: TECHNOLOGICZNO-SANITARNA	UPRAWNIENIA: MAZ/0218/POOS/07	DATA: V 2024	PODPIS
PROJEKTOWAŁ: Sławomir SZARLEJA	SPECJALNOŚĆ: KONSTRUKCYJNO-BUDOWLANA	UPRAWNIENIA: Wa-224/02	DATA: V 2024	PODPIS
SPRAWDZAŁ: Wojciech GAŁĄZKA	SPECJALNOŚĆ: ARCHITEKTONICZNA	UPRAWNIENIA: MA/068/08	DATA: V 2024	PODPIS
SPRAWDZAŁ: Andrzej DROŻDŻ	SPECJALNOŚĆ: TECHNOLOGICZNA	UPRAWNIENIA: St-197/89	DATA: V 2024	PODPIS
SPRAWDZAŁ: Michał DĘBKOWSKI	SPECJALNOŚĆ: KONSTRUKCYJNO-BUDOWLANA	UPRAWNIENIA: MAZ/0274/PWOK/12	DATA: V 2024	PODPIS

ADRES ZAMIERZENIA: STACJA UZDATNIANIA WODY, 11-700 Mrągowo; Grabowo; Dz. Nr 461/1			TYTUŁ RYSUNKU: STACJA UZDATNIANIA WODY, STUDNIA BUFOROWA – SB, Rzut; Przekrój A–A; B–B; C–C;			NR RYSUNKU: W320/ PAB.03-01
WERSJA: 01	FAZA: PAB	BRANŻA: A; T; K	NR UMOWY: ---	ARKUSZ: A-3	SKALA: 1:50	DATA: Maj 2024

Założenia dla prefabrykacji	
BETON	– C30/37 (B37) W8, F100
BETON podkładowy	– C12/15 (B15)
Klasa ekspozycji	– XC2, XF3, XD1, XA1
Stal zbrojeniowa	– A–III N (B500 SP)

A-A (1:50)

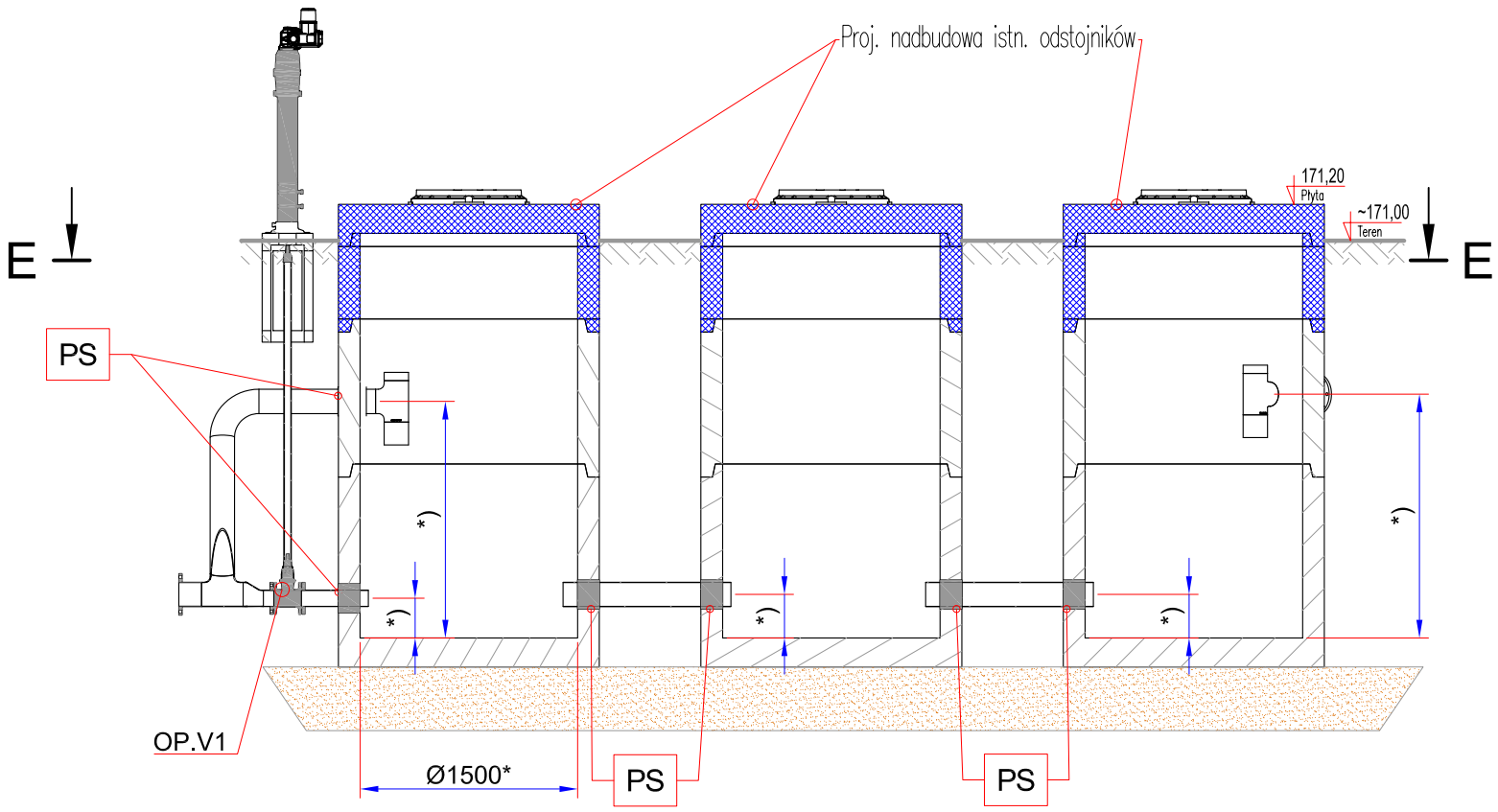

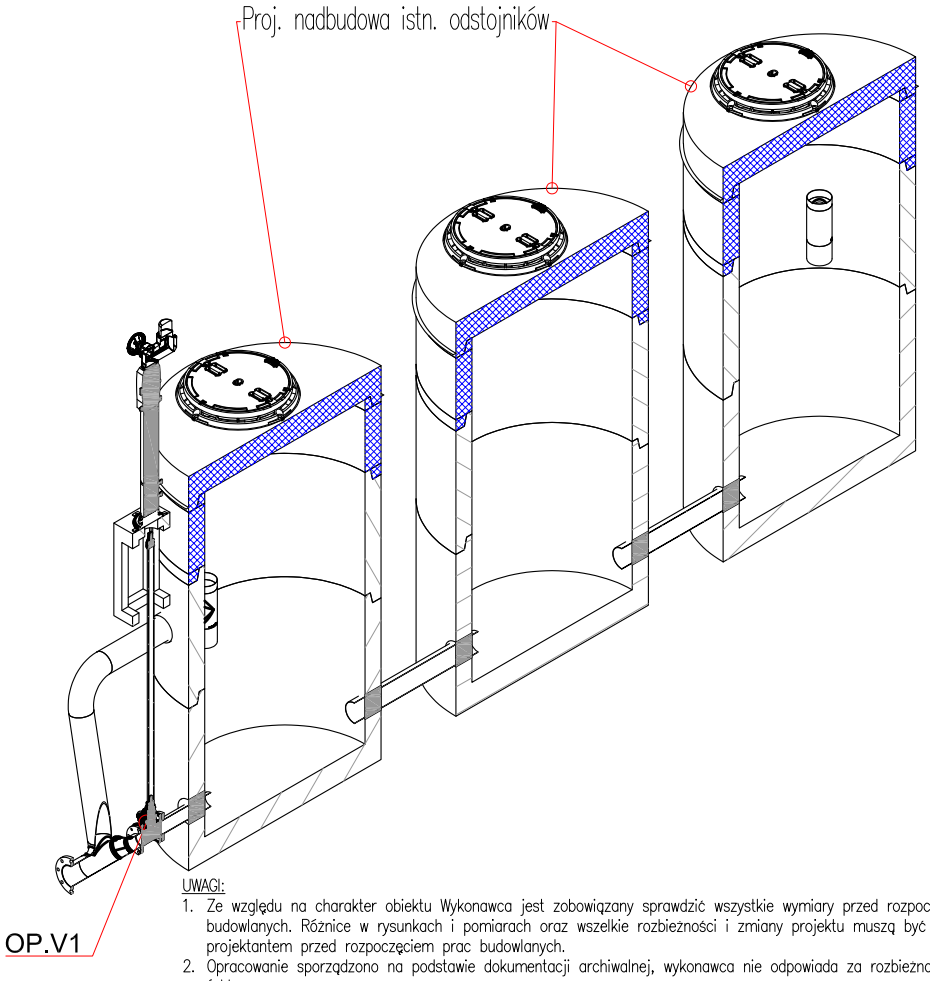

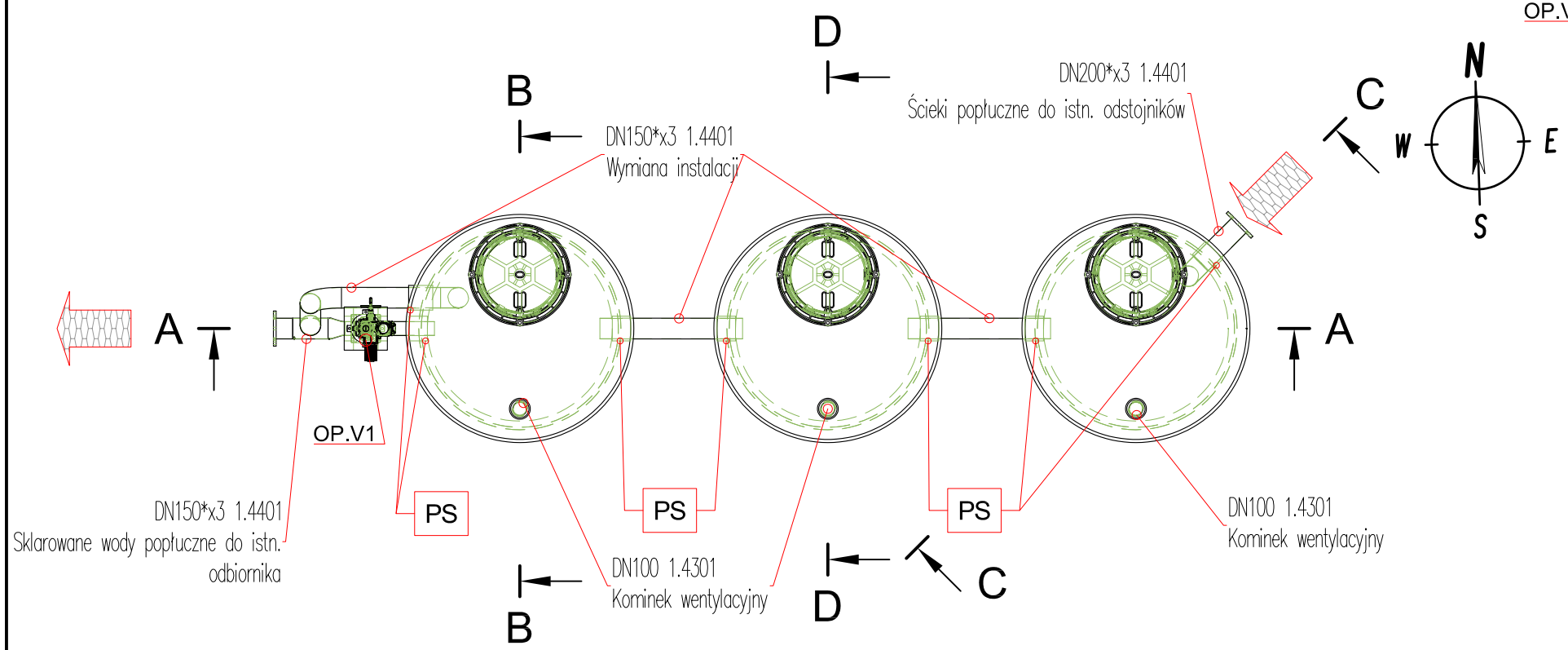

PS przejście szczelne

*) Wymiary wg stanu istniejącego
Zachować istniejące parametry techniczne instalacji.

UWAGI:

1. Ze względu na charakter obiektu Wykonawca jest zobowiązany sprawdzić wszystkie wymiary przed rozpoczęciem prac budowlanych. Różnice w rysunkach i pomiarach oraz wszelkie rozbieżności i zmiany projektu muszą być wyjaśnione z projektantem przed rozpoczęciem prac budowlanych.
2. Opracowanie sporządzono na podstawie dokumentacji archiwalnej, wykonawca nie odpowiada za rozbieżności ze stanem faktycznym.
3. Poszczególne elementy, Wykonawca jest zobowiązany wykonać wg opisu technicznego i załączonej dokumentacji.
4. Brak wskazania na rysunku technicznym elementu, którego zastosowanie wynika ze znanych lub powszechnie przyjętych rozwiązań w zakresie sztuki budowlanej nie zwalnia wykonawcy z konieczności skalkulowania i zastosowania takiego elementu w porozumieniu z Inwestorem, a także z projektantem i za jego zgodą.
5. Każdy składnik projektowany należy rozpatrywać i rozpoznawać w dokumentacji w kontekście wszystkich rysunków, które do tego składnika się odnoszą, z uwzględnieniem wszystkich opisów technicznych i zasad sztuki budowlanej.
6. Elementy metalowe konstrukcji i urządzeń mocować do elementów budowlanych przy użyciu systemów wklejanych z kotwami A4. Wszystkie połączenia gwintowe zabezpieczyć przed zatarciem.
8. Otwory do montażu rurociągów techologicznych wykonać jako wiercone. Przejścia uszczelnić – uszczelnienia łańcuchowe ze śrubami A4.
9. Do połączeń kołnierzowych stosować uszczelki płaskie z pierścieniem stabilizującym.

INWESTOR
GMINA MRĄGOWO
ul. Królewiecka 60A; 11–700 Mrągowo
www.gminamragowo.pl

JEDNOSTKA PROJEKTOWA:
WT-PLAN Tomasz Włodarczyk
ul. Jodłowa 2; 05–555 Tarczyn
twlodarczyk@wtplan.pl; +48 609 445 266

NAZWA ZAMIERZENIA BUDOWLANEGO

"PRZEBUDOWA STACJI UZDATNIANIA WODY w GRABOWIE"

GŁÓWNY PROJEKTANT: Tomasz WŁODARCZYK	SPECJALNOŚĆ: TECHNOLOGICZNO–SANITARNA	UPRAWNIENIA: MAZ/0218/POOS/07	DATA: V 2024	PODPIS
PROJEKTOWAŁ: Grzegorz TCHOREK	SPECJALNOŚĆ: ARCHITEKTONICZNA	UPRAWNIENIA: MA/068/13	DATA: V 2024	PODPIS
PROJEKTOWAŁ: Tomasz WŁODARCZYK	SPECJALNOŚĆ: TECHNOLOGICZNO–SANITARNA	UPRAWNIENIA: MAZ/0218/POOS/07	DATA: V 2024	PODPIS
PROJEKTOWAŁ: Sławomir SZARLEJA	SPECJALNOŚĆ: KONSTRUKCYJNO–BUDOWLANA	UPRAWNIENIA: Wa–224/02	DATA: V 2024	PODPIS
SPRAWDZAŁ: Wojciech GAŁĄZKA	SPECJALNOŚĆ: ARCHITEKTONICZNA	UPRAWNIENIA: MA/068/08	DATA: V 2024	PODPIS
SPRAWDZAŁ: Andrzej DROŻDŻ	SPECJALNOŚĆ: TECHNOLOGICZNA	UPRAWNIENIA: St–197/89	DATA: V 2024	PODPIS
SPRAWDZAŁ: Michał DĘBKOWSKI	SPECJALNOŚĆ: KONSTRUKCYJNO–BUDOWLANA	UPRAWNIENIA: MAZ/0274/PWOK/12	DATA: V 2024	PODPIS

ADRES ZAMIERZENIA	TYTUŁ RYSUNKU	NR RYSUNKU
STACJA UZDATNIANIA WODY 11–700 Mrągowo; Grabowo; Dz. Nr 461/1	STACJA UZDATNIANIA WODY ISTNIEJĄCE ODSTOJNIKI OP – WYTYCZNE Rzut; Przekrój A–A;	W320/ PAB-T/04-01

WERSJA	FAZA	BRANŻA	NR UMOWY	ARKUSZ	SKALA	DATA
01	PAB	A; T; K	---	A-3	1:50	Maj 2024

Założenia dla prefabrykacji	
BETON	– C30/37 (B37) W8, F100
BETON podkładowy	– C12/15 (B15)
Klasa ekspozycji	– XC2, XF3, XD1, XA1
Stal zbrojeniowa	– A–III N (B500 SP)

B-B (1:50)

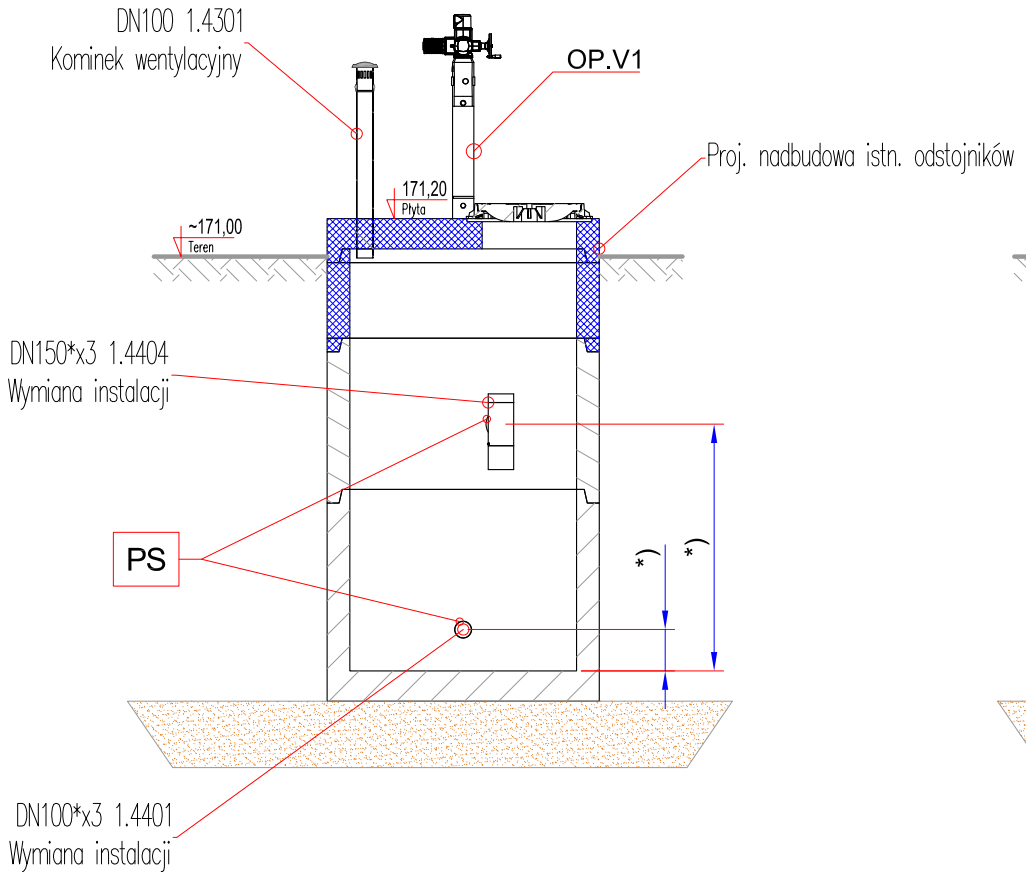

C-C (1:50)

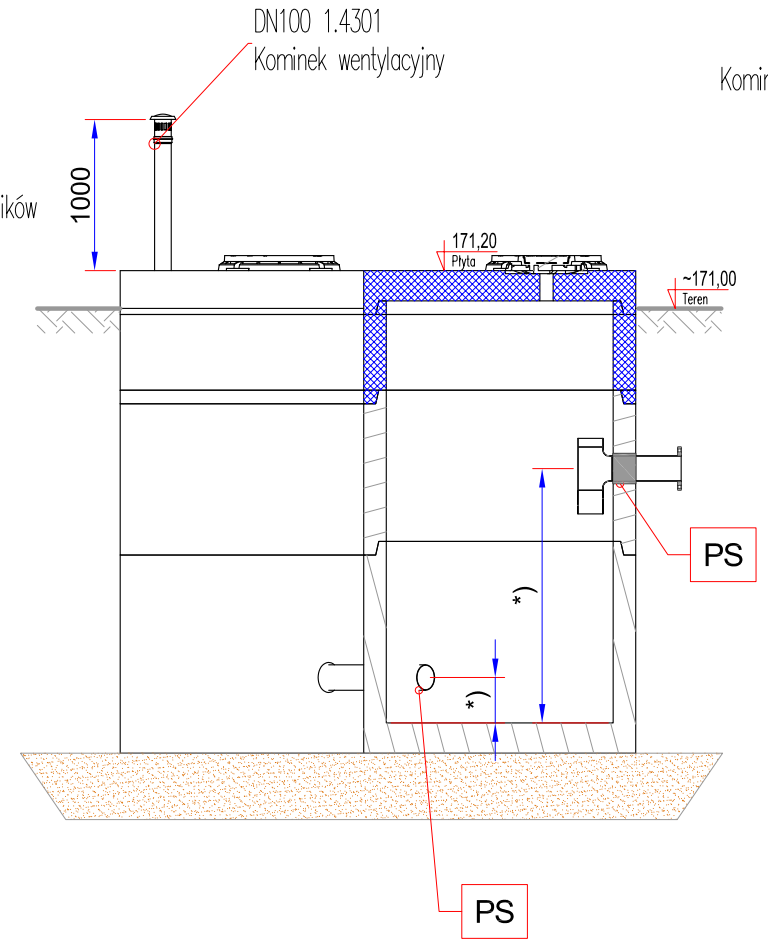

D-D (1:50)

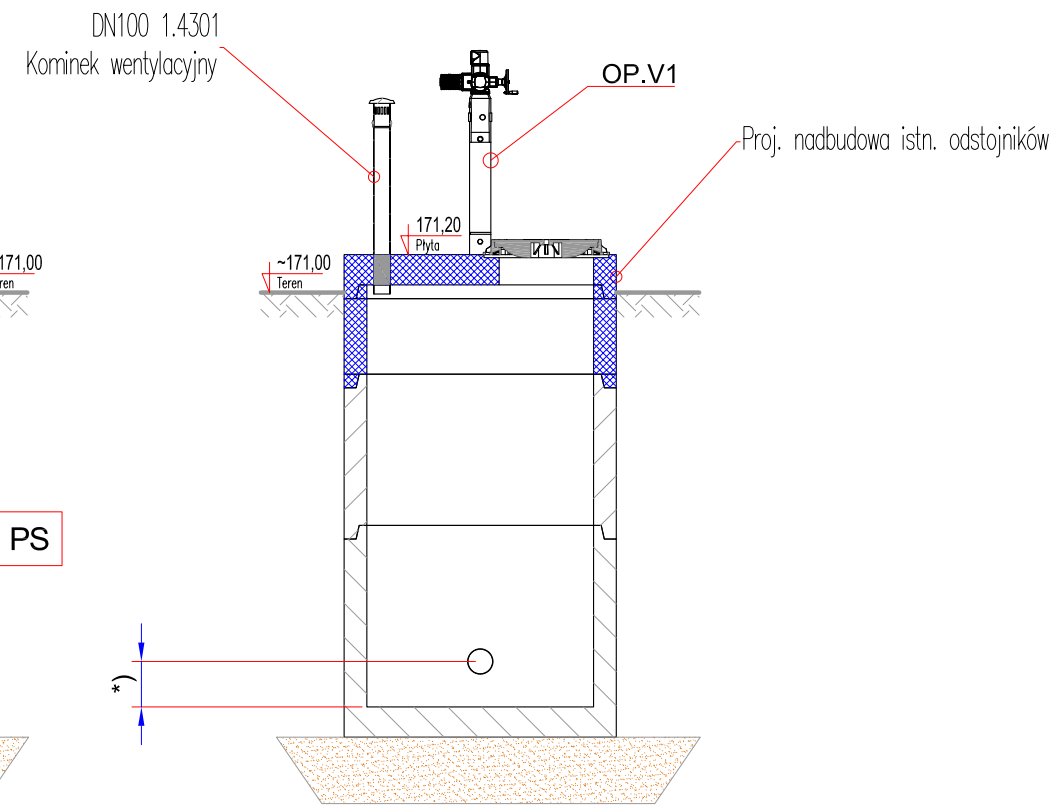

E-E (1:50)

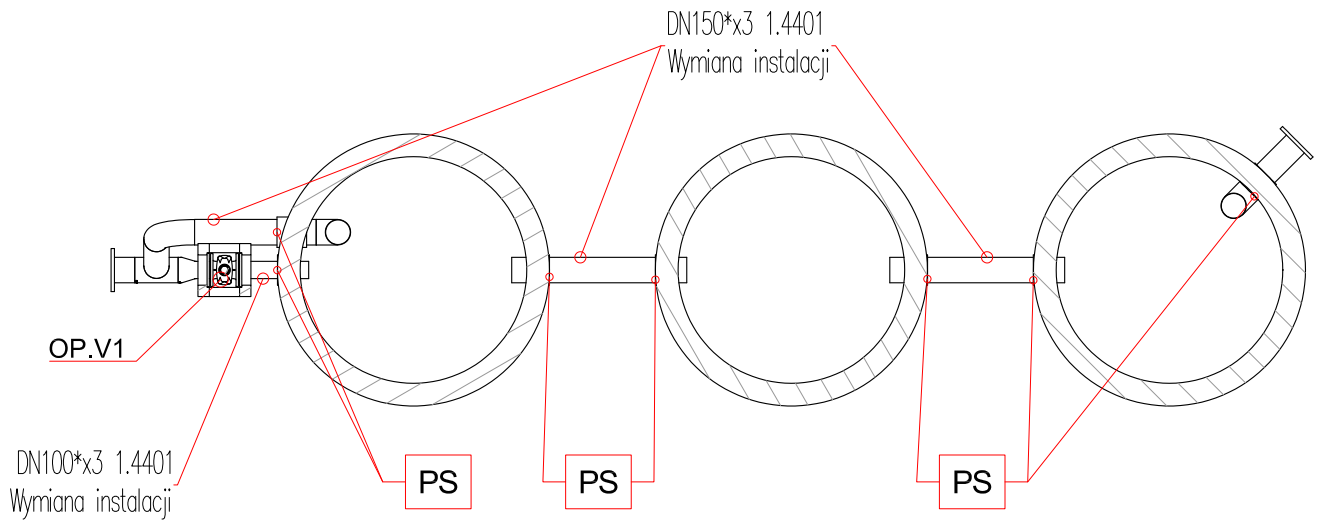

PS przejście szczelne

*) Wymiary wg stanu istniejącego
Zachować istniejące parametry techniczne instalacji.

UWAGI:

1. Ze względu na charakter obiektu Wykonawca jest zobowiązany sprawdzić wszystkie wymiary przed rozpoczęciem prac budowlanych. Różnice w rysunkach i pomiarach oraz wszelkie rozbieżności i zmiany projektu muszą być wyjaśnione z projektantem przed rozpoczęciem prac budowlanych.
2. Opracowanie sporządzono na podstawie dokumentacji archiwalnej, wykonawca nie odpowiada za rozbieżności ze stanem faktycznym.
3. Poszczególne elementy, Wykonawca jest zobowiązany wykonać wg opisu technicznego i załączonej dokumentacji.
4. Brak wskazania na rysunku technicznym elementu, którego zastosowanie wynika ze znanych lub powszechnie przyjętych rozwiązań w zakresie sztuki budowlanej nie zwalnia wykonawcy z konieczności skalkulowania i zastosowania takiego elementu w porozumieniu z Inwestorem, a także z projektantem i za jego zgodą.
5. Każdy składnik projektowany należy rozpatrywać i rozpoznawać w dokumentacji w kontekście wszystkich rysunków, które do niego odnoszą się, z uwzględnieniem wszystkich opisów technicznych i zasad sztuki budowlanej.
6. Elementy montowane w konstrukcji i urządzenia mocować do elementów budowlanych przy użyciu systemów montażowych z kotwami ze stali nierdzewnej A4.
7. Wszystkie połączenia gwintowe zabezpieczyć przed zatarciem.
8. Otwory do montażu rurociągów technologicznych wykonać jako wiercone. Przejścia uszczelnić – uszczelnienia łańcuchowe ze śrubami A4.
9. Do połączeń kołnierzowych stosować uszczelki płaskie z pierścieniem stabilizującym.

INWESTOR:
GMINA MRĄGOWO
ul. Wolności 1, 11-700 Mrągowo
www.gminamragowo.pl

BIURO PROJEKTOWE:
WT-PLAN Tomasz Włodarczyk
ul. Jodłowa 2; 05-555 Tarczyn
twlodarczyk@wtplan.pl; +48 609 445 266

NAZWA ZAMIERZENIA BUDOWLANEGO

"PRZEBUDOWA STACJI UZDATNIANIA WODY w GRABOWIE"

GŁÓWNY PROJEKTANT: Tomasz WŁODARCZYK	SPECJALNOŚĆ: TECHNOLOGICZNO-SANITARNA	UPRAWNIENIA: MAZ/0218/POOS/07	DATA: V 2024	PODPIS
PROJEKTOWAŁ: Grzegorz TCHOREK	SPECJALNOŚĆ: ARCHITEKTONICZNA	UPRAWNIENIA: MA/068/13	DATA: V 2024	PODPIS
PROJEKTOWAŁ: Tomasz WŁODARCZYK	SPECJALNOŚĆ: TECHNOLOGICZNO-SANITARNA	UPRAWNIENIA: MAZ/0218/POOS/07	DATA: V 2024	PODPIS
PROJEKTOWAŁ: Sławomir SZARLEJA	SPECJALNOŚĆ: KONSTRUKCYJNO-BUDOWLANA	UPRAWNIENIA: Wa-224/02	DATA: V 2024	PODPIS
SPRAWDZAŁ: Wojciech GAŁĄZKA	SPECJALNOŚĆ: ARCHITEKTONICZNA	UPRAWNIENIA: MA/068/08	DATA: V 2024	PODPIS
SPRAWDZAŁ: Andrzej DROŻDŻ	SPECJALNOŚĆ: TECHNOLOGICZNA	UPRAWNIENIA: St-197/89	DATA: V 2024	PODPIS
SPRAWDZAŁ: Michał DĘBKOWSKI	SPECJALNOŚĆ: KONSTRUKCYJNO-BUDOWLANA	UPRAWNIENIA: MAZ/0274/PWOK/12	DATA: V 2024	PODPIS

ADRES ZAMIERZENIA	TYTUŁ RYSUNKU	NR RYSUNKU
STACJA UZDATNIANIA WODY 11-700 Mrągowo; Grabowo; Dz. Nr 461/1	STACJA UZDATNIANIA WODY ISTNIEJĄCE ODSTOJNIKI OP – WYTYCZNE Przekrój B-B; C-C; D-D;	W320/ PAB-T/04-02

WERSJA	FAZA	BRANŻA	NR UMOWY	ARKUSZ	SKALA	DATA
01	PAB	A; T; K	---	A-3	1:50	Maj 2024

PŁYTA KOMORY - Założenia dla prfabrykacji

BETON	– C30/37 (B37) W8, F100
BETON podkładowy	– C12/15 (B15)
Klasa ekspozycji	– XC2, XF3, XD1, XA1
Stal zbrojeniowa	– A–III N (B500 SP)

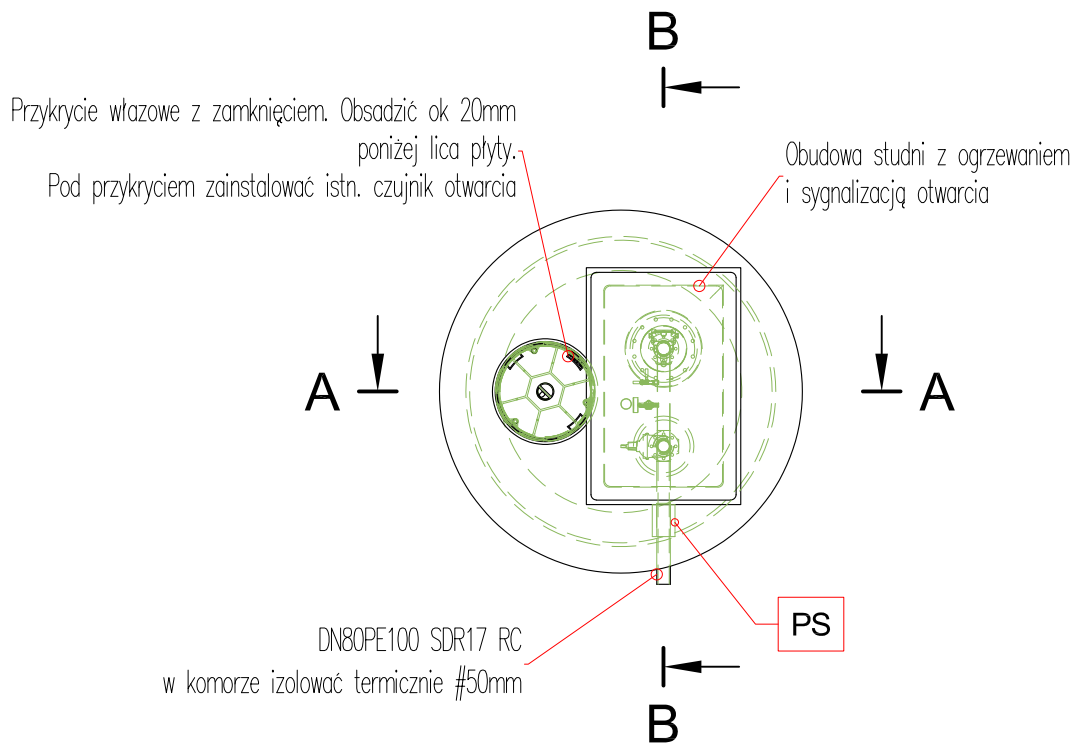

D (1:20)

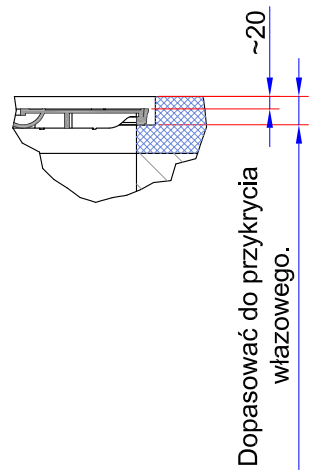

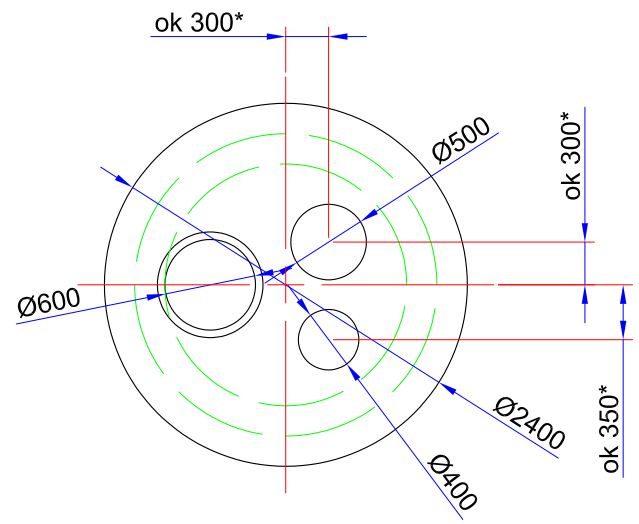

A-A (1:50)

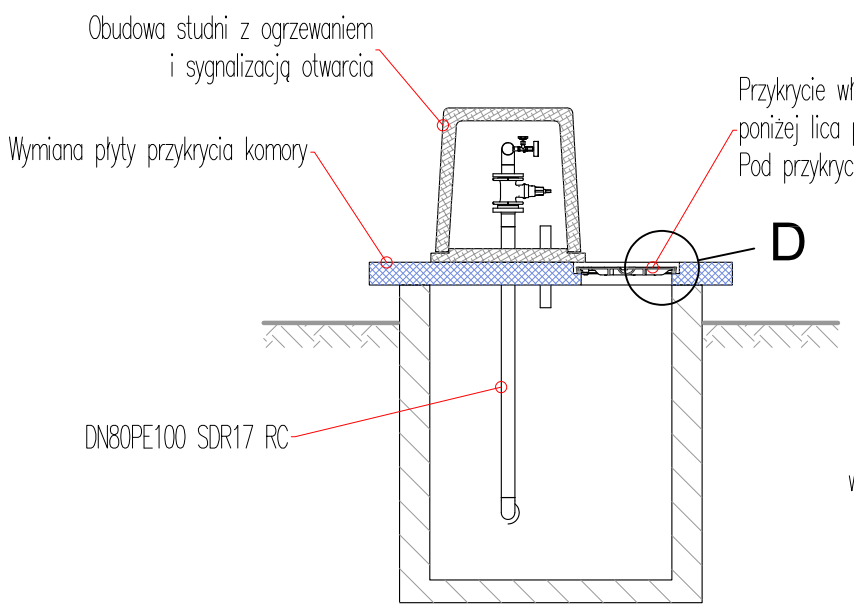

B-B (1:50)

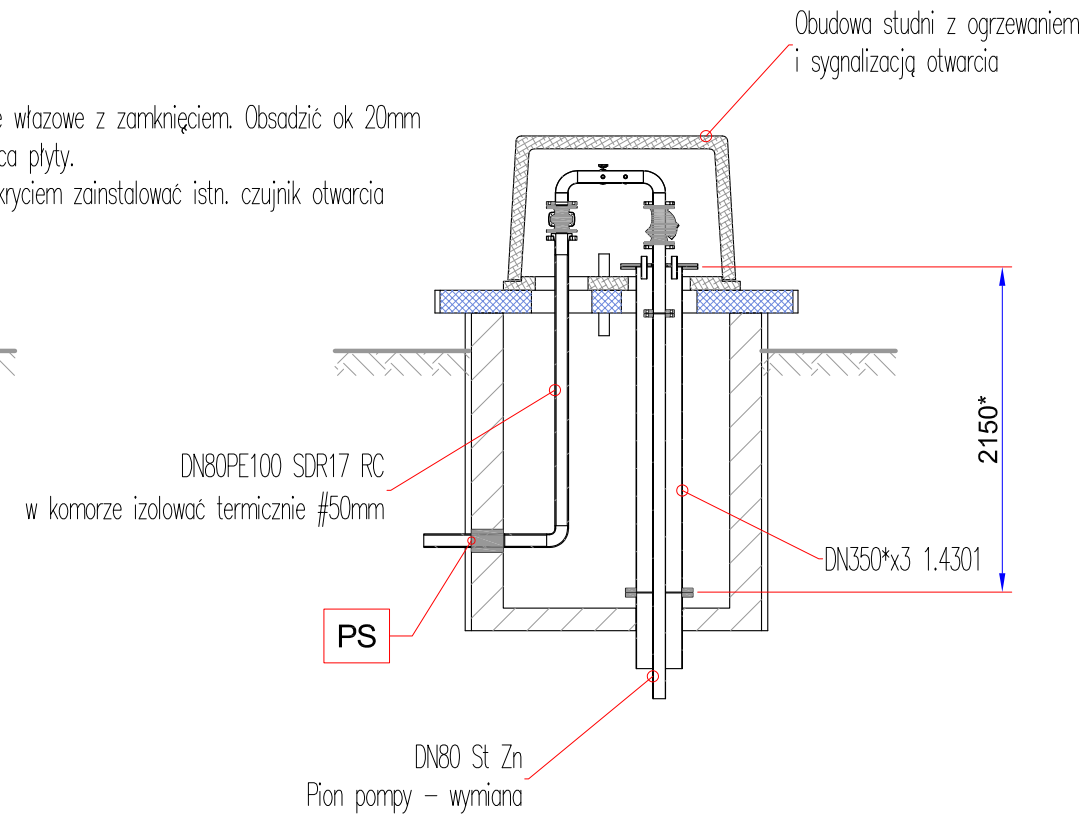

PS — przejście szczelne

*) dopasować do przebudowywanego obiekt

UWAGI:

1. Ze względu na charakter obiektu Wykonawca jest zobowiązany sprawdzić wszystkie wymiary przed rozpoczęciem prac budowlanych. Różnice w rysunkach i pomiarach oraz wszelkie rozbieżności i zmiany projektu muszą być wyjaśnione z Zamawiającym i projektantem przed rozpoczęciem prac budowlanych.
2. Opracowanie sporządzono na podstawie dokumentacji archiwalnej. Projektant nie odpowiada za rozbieżności ze stanem faktycznym.
3. Poszczególne elementy, Wykonawca jest zobowiązany wykonać wg opisu technicznego i załączonej dokumentacji. Brak wskazania na rysunku technicznym elementu, którego zastosowanie wynika ze znanych lub powszechnie przyjętych rozwiązań w zakresie sztuki budowlanej nie zwalnia wykonawcy z konieczności skalkulowania i zastosowania takiego elementu w porozumieniu z Zamawiajacym, a takze z projektantem i za jego zgodą. Każdy składnik projektowany należy rozpatrywać i rozpoznawać w dokumentacji w kontekście wszystkich rysunków, które do tego składnika się odnoszą, z uwzględnieniem wszystkich opisów technicznych i zasad sztuki budowlanej.
4. Elementy metalowe konstrukcji i urządzeń mocować do elementów budowlanych przy użyciu systemów wklejanych z kotwami A4, Wszystkie połączenia gwintowe zabezpieczyć przed zatarciem.
5. Połączenia rurociągów wykonywać zgodnie z zaleceniami producenta dla danego materiału przy zwróceniu szczególnej uwagi na warunki atmosferyczne i temperaturowe.
6. Mocowanie rurociągów wg wytycznych producenta systemu instalacyjnego przy użyciu obejm systemowych dla temperatury medium +40°C. Obejmy ze stali nierdzewnej 1.4301
7. Do połączeń kołnierzowych stosować uszczelki płaskie z pierścieniem stabilizującym.

INWESTOR
GMINA MRĄGOWO
ul. Królewiecka 60A; 11–700 Mrągowo
www.gminamragowo.pl

JEDNOSTKA PROJEKTOWA:
WT-PLAN Tomasz Włodarczyk
ul. Jodłowa 2; 05–555 Tarczyn
twlodarczyk@wtplan.pl; +48 609 445 266

NAZWA ZAMIERZENIA BUDOWLANEGO

"PRZEBUDOWA STACJI UZDATNIANIA WODY w GRABOWIE"

	SPECJALNOŚĆ	UPRAWNIENIA	DATA	PODPIS
GŁÓWNY PROJEKTANT: Tomasz WŁODARCZYK	TECHNOLOGICZNO–SANITARNA	MAZ/0218/POOS/07	V 2024	
PROJEKTOWAŁ: Grzegorz TCHOREK	ARCHITEKTONICZNA	MA/068/13	V 2024	
PROJEKTOWAŁ: Tomasz WŁODARCZYK	TECHNOLOGICZNO–SANITARNA	MAZ/0218/POOS/07	V 2024	
PROJEKTOWAŁ: Sławomir SZARLEJA	KONSTRUKCYJNO–BUDOWLANA	Wa–224/02	V 2024	
SPRAWDZAŁ: Wojciech GAŁĄZKA	ARCHITEKTONICZNA	MA/068/08	V 2024	
SPRAWDZAŁ: Andrzej DROŻDŻ	TECHNOLOGICZNA	St–197/89	V 2024	
SPRAWDZAŁ: Michał DĘBKOWSKI	KONSTRUKCYJNO–BUDOWLANA	MAZ/0274/PWOK/12	V 2024	

ADRES ZAMIERZENIA	TYTUŁ RYSUNKU	NR RYSUNKU
STACJA UZDATNIANIA WODY 11–700 Mrągowo; Grabowo; Dz. Nr 461/1	STACJA UZDATNIANIA WODY OBUDOWA STUDNI GŁĘBINOWEJ – Wytyczne Rzut; Przekrój A–A; B–B;	W320/ PAB.05-01

WERSJA	FAZA	BRANŻA	NR UMOWY	ARKUSZ	SKALA	DATA
01	PAB	A; T; K	---	A-3	1:50	Maj 2024

BETON	– C30/37 (B37) W8, F100
BETON podkładowy	– C12/15 (B15)
Klasa ekspozycji	– XC2, XF3, XD1, XA1
Stal zbrojeniowa	– A–III N (B500 SP)
Otulina zbrojenia	– 4,0cm

Konstrukcja wiaty stalowa w układzie ramowym, dach płatwiowy kryty blachą trapezową. Fundamenty płytowe, żelbetowe wykonane na podbudowie z wymienionego gruntu

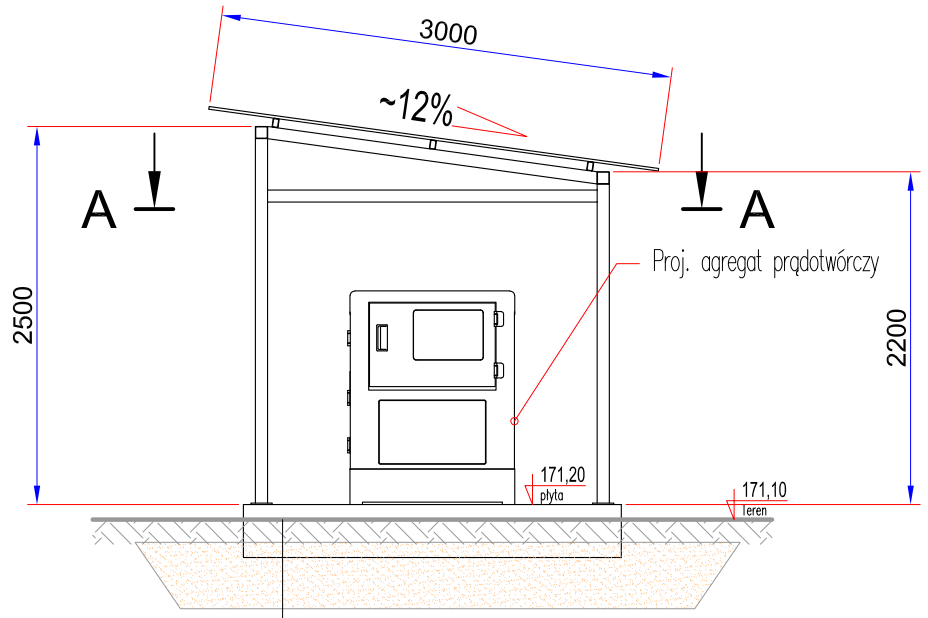

35cm	Płyta żelbetowa
	Folia poślizgowa
10cm	Chudy beton
~80cm	Podbudowa piaskowo–cementowa

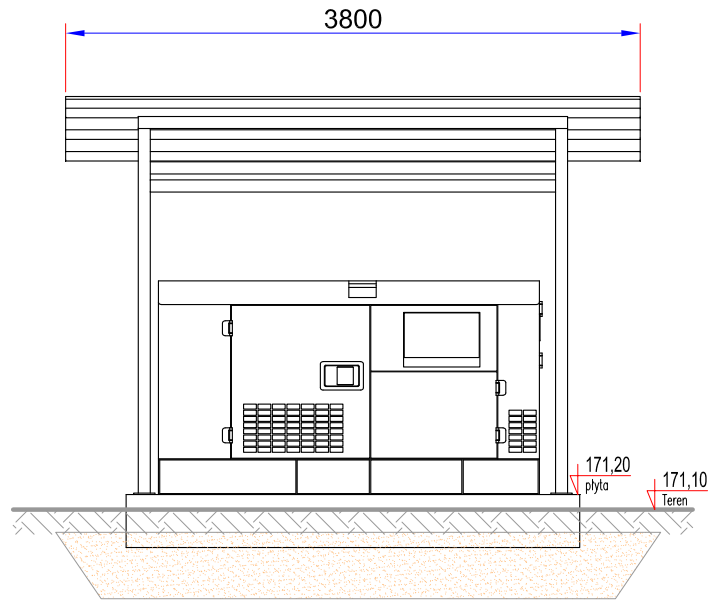

A-A (1:50)

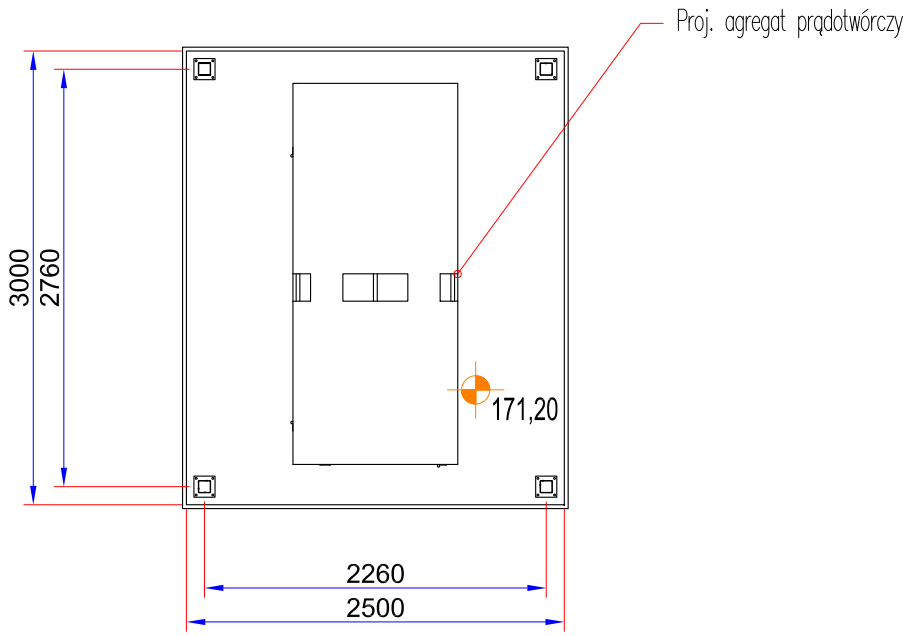

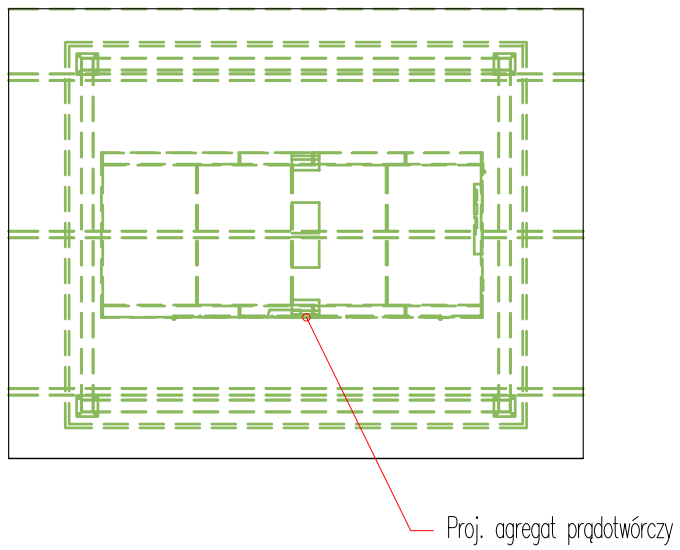

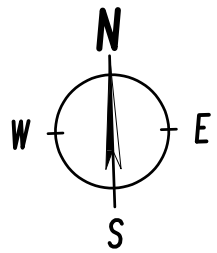

UWAGI:

1. Ze względu na charakter obiektu Wykonawca jest zobowiązany sprawdzić wszystkie wymiary przed rozpoczęciem prac budowlanych. Różnice w rysunkach i pomiarach oraz wszelkie rozbieżności i zmiany projektu muszą być wyjaśnione z projektantem przed rozpoczęciem prac budowlanych.
2. Opracowanie sporządzono na podstawie dokumentacji archiwalnej, wykonawca nie odpowiada za rozbieżności ze stanem faktycznym.
3. Poszczególne elementy, Wykonawca jest zobowiązany wykonać wg opisu technicznego i załączonej dokumentacji.
4. Brak wskazania na rysunku technicznym elementu, którego zastosowanie wynika ze znanych lub powszechnie przyjętych rozwiązań w zakresie sztuki budowlanej nie zwalnia wykonawcy z konieczności skalkulowania i zastosowania takiego elementu w porozumieniu z Inwestorem, a także z projektantem i za jego zgodą.
5. Każdy składnik projektowany należy rozpatrywać i rozpoznawać w dokumentacji w kontekście wszystkich rysunków, które do tego składnika się odnoszą, z uwzględnieniem wszystkich opisów technicznych i zasad sztuki budowlanej.
6. Elementy metalowe konstrukcji i urządzeń mocować do elementów budowlanych przy użyciu systemów wklejanych z kotwami A4. Wszystkie połączenia gwintowe zabezpieczyć przed zatarciem.

INWESTOR
GMINA MRĄGOWO
ul. Królewiecka 60A; 11–700 Mrągowo
www.gminamragowo.pl

JEDNOSTKA PROJEKTOWA:
WT-PLAN Tomasz Włodarczyk
ul. Jodłowa 2; 05–555 Tarczyn
twlodarczyk@wtplan.pl; +48 609 445 266

NAZWA ZAMIERZENIA BUDOWLANEGO

"PRZEBUDOWA STACJI UZDATNIANIA WODY w GRABOWIE"

GŁÓWNY PROJEKTANT: Tomasz WŁODARCZYK	SPECJALNOŚĆ: TECHNOLOGICZNO–SANITARNA	UPRAWNIENIA: MAZ/0218/POOS/07	DATA: V 2024	PODPIS
PROJEKTOWAŁ: Grzegorz TCHOREK	SPECJALNOŚĆ: ARCHITEKTONICZNA	UPRAWNIENIA: MA/068/13	DATA: V 2024	PODPIS
PROJEKTOWAŁ: Tomasz WŁODARCZYK	SPECJALNOŚĆ: TECHNOLOGICZNO–SANITARNA	UPRAWNIENIA: MAZ/0218/POOS/07	DATA: V 2024	PODPIS
PROJEKTOWAŁ: Sławomir SZARLEJA	SPECJALNOŚĆ: KONSTRUKCYJNO–BUDOWLANA	UPRAWNIENIA: Wa–224/02	DATA: V 2024	PODPIS
SPRAWDZAŁ: Wojciech GAŁĄZKA	SPECJALNOŚĆ: ARCHITEKTONICZNA	UPRAWNIENIA: MA/068/08	DATA: V 2024	PODPIS
SPRAWDZAŁ: Andrzej DROŻDŻ	SPECJALNOŚĆ: TECHNOLOGICZNA	UPRAWNIENIA: St–197/89	DATA: V 2024	PODPIS
SPRAWDZAŁ: Michał DĘBKOWSKI	SPECJALNOŚĆ: KONSTRUKCYJNO–BUDOWLANA	UPRAWNIENIA: MAZ/0274/PWOK/12	DATA: V 2024	PODPIS

ADRES ZAMIERZENIA: STACJA UZDATNIANIA WODY, 11–700 Mrągowo; Grabowo; Dz. Nr 461/1			TYTUŁ RYSUNKU: STACJA UZDATNIANIA WODY, WIATA AGREGATU PRĄDOTWÓRCZEGO, Rzut; Widoki; Przekrój A–A			NR RYSUNKU: W320/ PAB.06-01
WERSJA: 01	FAZA: PAB	BRANŻA: A; T; K	NR UMOWY: ---	ARKUSZ: A-3	SKALA: 1:50	DATA: Maj 2024